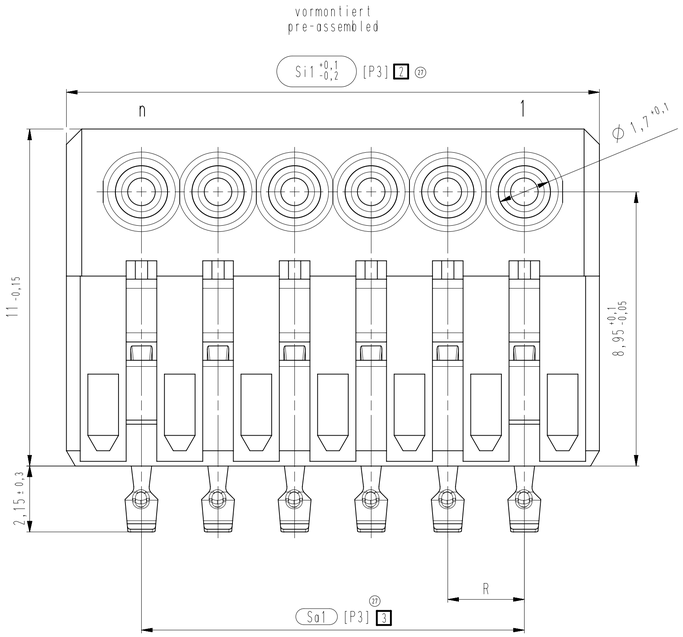

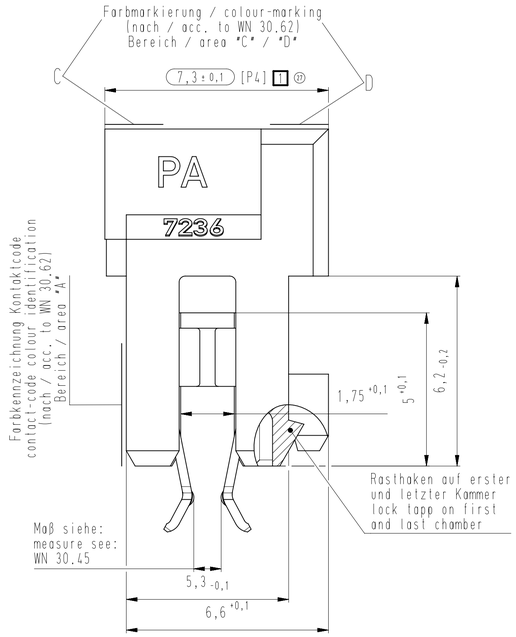

(Kissenbildung bis 6,8 mm zulässig)
(permissible cushion distortion up to 6.8 mm)

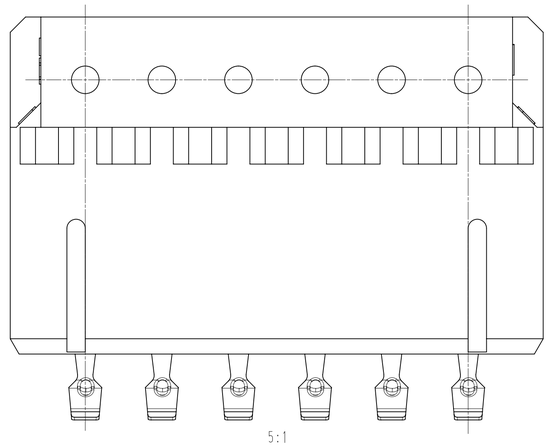

5:1

Riegel als Leergehäuse dargestellt
Bolt as empty housings represented

5:1

Alternativ ohne Nuten
alternatively without slots

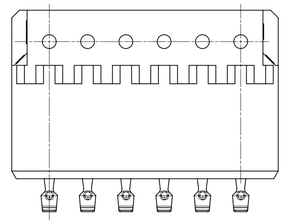

Beispiel Artikelbezeichnung (siehe Montagetabelle):
example part description (see assembly - chart):

MFVV 7236-006-W00-CCC-0MM-NN(-G)

- Material / material IEC 60335-1
- Farbmarkierung / colour-marking "D"
- Farbmarkierung / colour-marking "C"
- Material und Farbcode / material and colour code
- Abart / variant
- Kontaktcode / contact code
- Polzahl / no. of poles
- Artikel-Nr. / part no.
- Verpackungscode / packing code
- Alpha-Teil der Artikelbezeichnung / alpha-part of the part description

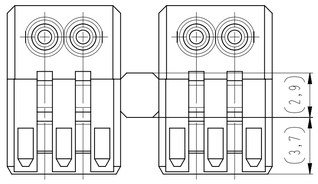

2 polig nur am 2er Riegel
two poles only at double - bar

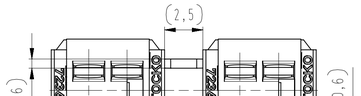

Darstellung im endmontierten Zustand mit
offenen Seitenwänden und ohne Kodiersteg
designation in final assembled state
with open sidewalls and without coding pathes

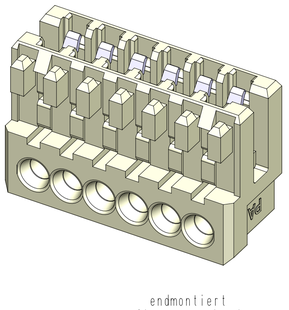

endmontiert
final assembled

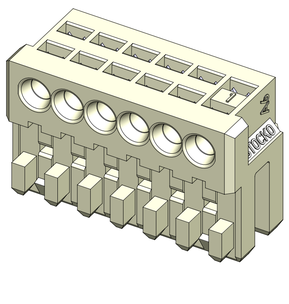

	-VV-	
	Verpackungscode / packaging code	
VV	Verpackungsart / packaging	Bemerkung / remark
MP	Magazinpaket / magazine parcel	WN 50.225
MG	Magazingroßverpackung / large magazine parcel	WN 50.225

	-W-			
	Kontaktcode / contact code			
W	Kontakt Artikel-Nr. contact part no.	Material material	Veredelung plating	Farbkennzeichnung Kontaktcode contact code colour identification (nach / acc. to WN 30.62 / WN 30.83) Bereich / area "A"
0	RF 8109			
㉘ Z	RF 8109.500	CuSn	Sn	
1	RF 8109.010			
㉘ X	RF 8109.510	CuSn	Au 0,8	
3	RF 8109.030			
㉘ V	RF 8109.530	Cu-Legierung Cu-alloy	Au 0,8	AC (grün / green)
㉘ T	RF 8109.550	CuSn	Ag 2	AI (orange / orange)

㉘ Kontaktcode T, V, X und Z / contact code T, V, X and Z
Leicht steckbare Kontaktform; Sn-Oberfläche
für chem.-Sn-PCB geeignet
easy plug-in contact form; tin surface suitable for chemical tin PCB

n = Polzahl / number of poles
R = Raster / grid 2,5
Sa1 = (n-1)*R
Si1 = [(n-1)*R+4,9]$^{+0,1}_{-0,2}$

-CCC-
Material und Farbcode material and colour-code
Bauteil glühdrahtbeständig (GWT 750 °C) Prüfung nach IEC 60695-2-11 Beurteilung nach IEC 60335-1 (Flamme kürzer 2 s) component glow wire resistent (GWT 750 °C) testing acc. to IEC 60695-2-11 assessment acc. to IEC 60335-1 (flame less than 2 s)
Material UL-gelistet, Artikel entspricht Zulassung Material UL-listed, article conform to permission
Leergehäuse / housing MFL 7236-...-G
㉛ PA66-GF25
Code-Nr. code-no. / Farbe / colour
siehe Montagetabelle see assembly chart
Ergänzung am Ende der Artikel-Bez.: -G appendix at the end of the article designation:

-NN-	
Farbmarkierung / colour-marking Bereich / area "D"	
Code-Nr. für Farbmarkierung siehe WN 30.83 code-no. for colour-marking see WN 30.83	
00	ohne Farbmarkierung without colour-marking

-MM-	
Farbmarkierung / colour-marking Bereich / area "C"	
Code-Nr. für Farbmarkierung siehe WN 30.83 code-no. for colour-marking see WN 30.83	
00	ohne Farbmarkierung without colour-marking

㉘

㉗ □ = Signifikantes Merkmal "SC"
significant characteristic

[Px] = Prüfschärfe nach WN 81.01
testing accuracy acc. to WN 81.01

⬭ = Prüfmerkmal nach WN 81.01
test criteria acc. to WN 81.01

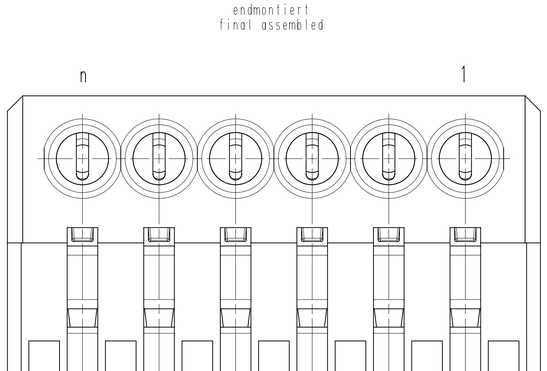

㉚ Ein Schneiden der Codiernocken unmittelbar
neben den Innenverrastungen ist nicht zulässig!
Cutting the codings directly next to
the inside lockings is not permitted!

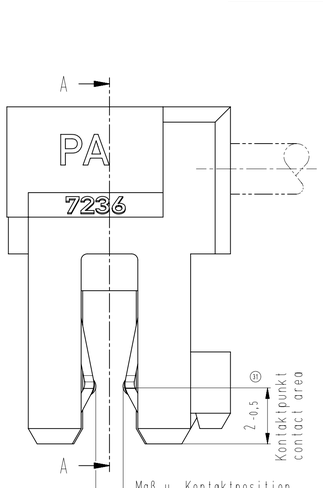

Maß u. Kontaktposition
siehe WN 30.45
measurement and contact position
see WN 30.45

A-A

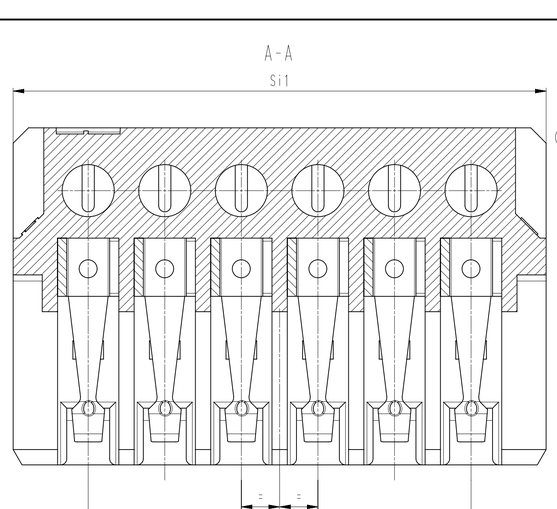

n=Polzahl number of poles	A	Si1	B / Sa1	n=Polzahl number of poles	A	Si1	B / Sa1
2	7,5	7,4	2,5	12	32,5	32,4	27,5
3	10	9,9	5	13	35	34,9	30
4	12,5	12,4	7,5	14	37,5	37,4	32,5
5	15	14,9	10	15	40	39,9	35
6	17,5	17,4	12,5	16	42,5	42,4	37,5
7	20	19,9	15	17	45	44,9	40
8	22,5	22,4	17,5	18	47,5	47,4	42,5
9	25	24,9	20	19	50	49,9	45
10	27,5	27,4	22,5	20	52,5	52,4	47,5
11	30	29,9	25				

Index index	Änderung modification	Datum date	Name name
33	WN 14 entfernt. (Material für Leergehäuse)	19.03.24	U0013643
32	Kontaktcode -4- entfernt	27.06.23	U0013643
31	Bemaßung Kontaktpunkt laut Norm berichtigt	30.01.23	U0013643
30	Hinweis hinzu	10.01.22	U0013643
29	Hinweis zum Kontakt RF 8109.0L0 hinzu	21.05.21	U0013643
28	Angabe Material und Farbcode berichtigt, Kontakte RF 8109.500, RF 8109.510, RF 8109.530 und RF 8109.550 hinzu.	25.07.19	U0013643
27	SC-Bemaßung, Prüfschärfen und Prüfmerkmale hinzu	23.04.18	U0013643

	Datum / date	Name / name
erstellt prepared	18.07.02	U0013648

alle Maße / all dimensions in mm

unterlerierte Maße dimensions without tolerance	Toleranz tolerance
0 bis/to 6	± 0,1
6 bis/to 30	± 0,2
30 bis/to 120	± 0,3

Identifikator / identificator: MFVV_7236-002-020_K

Ersatz für Zeichnung / replace for drawing: -

Maßstab / scale: 10:1

Artikelgruppe / article group: WN 50.225

ECO-TRONIC
RAST 2,5
Innenverrastung für Wanne MSVV 7231
inside locking for tube MSVV 7231

STOCKO CONTACT
Ein Unternehmen der Wieland Gruppe

zugehöriger Artikel dedicated article: -

Projekt-Nr. project-no.: 8771.0100

Entwicklung Hellenthal

Projekt-Leiter / controller: D.M.

Artikelbezeichnung / part description: MFVV 7236-002 bis -020

Kundenzeichnung / customer drawing

A1

Diese Zeichnung darf ohne unsere Genehmigung weder vervielfältigt, noch dritten Personen zugänglich gemacht werden und bleibt unser Eigentum. Zuwiderhandlung ist strafbar. This drawing may not be copied or made available to third parties without our permission and remains our property. Violation is punishable.

Technische Änderungen vorbehalten! Subject to technical modifications will be reserved.

Gesamte oder digital verteilte Zeichnungen benötigen nur freigabe keine Unterschrift! Complete or digital distributed drawings do not need a signature for the release!

Verteiler distributor

Empfänger receiver: SDH, SDW