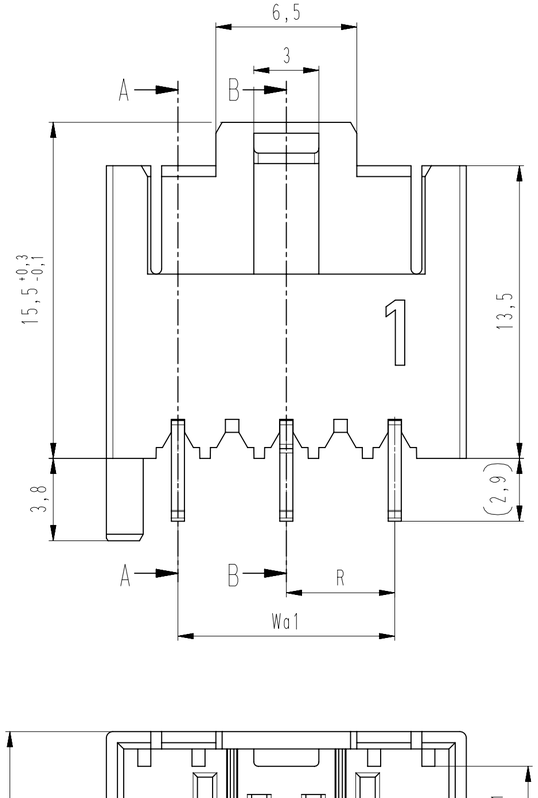

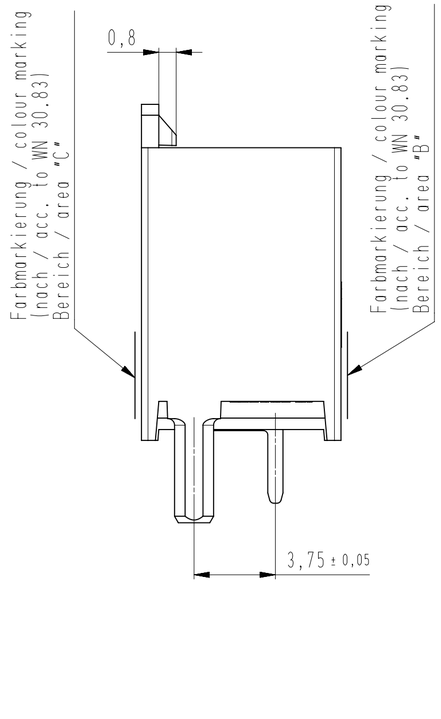

A-A

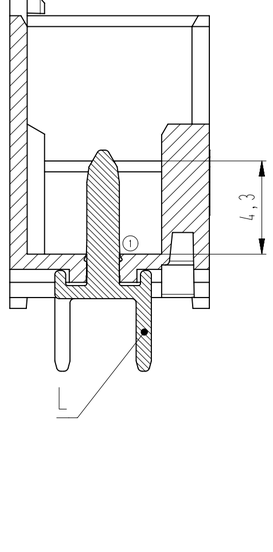

B-B

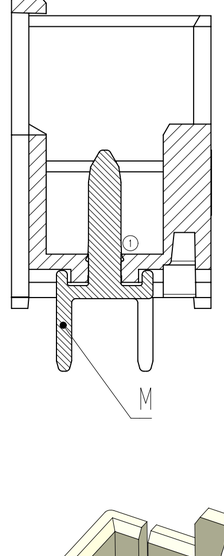

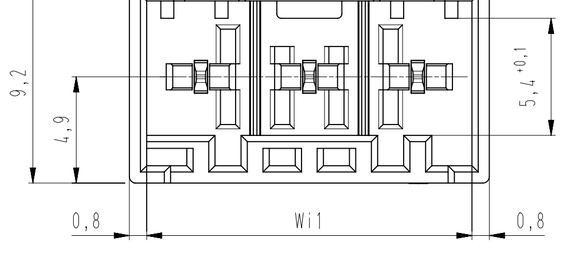

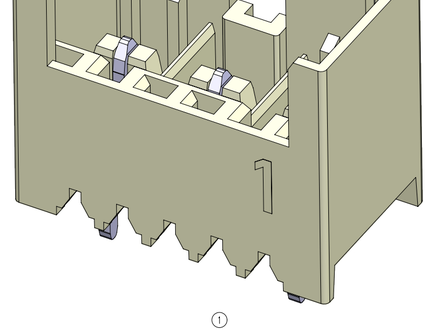

n = Polzahl / no. of poles
R = 5
Wa1 = (n-1)xR
Wi1 = [(n-1)xR+5,1]$^{+0,4}$

Lochbild in der Leiterplatte
von der Bestückungsseite gesehen
hole pattern in PCB
shown from components side

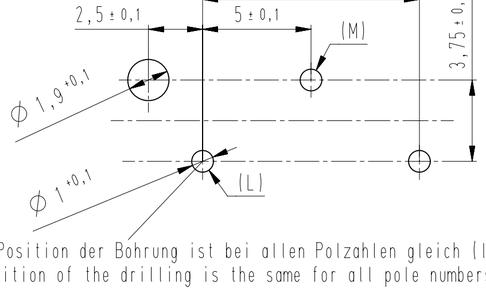

Diese Position der Bohrung ist bei allen Polzahlen gleich (letzter Kammer)!
This position of the drilling is the same for all pole numbers (last chamber)!

-VV-		
Verpackungscode / packing code		
VV	Verpackungsart / packaging	Bemerkung / remark
L0	lose, geschüttet / slack pouring	WN 50.230
EM	Einzelmagazin / single magazine	WN 50.230

-CCC-
Material und Farbcode material and colour code
Bauteil glühdrahtbeständig (GWT 750 °C), Prüfung nach IEC 60695-2-11, Beurteilung nach IEC 60335-1 (Flamme kürzer 2 s) component glow wire resistant (GWT 750 °C), testing acc. to IEC 60695-2-11, assessment acc. to IEC 60335-1 (flame less than 2 s)
Material UL-gelistet, Artikel entspricht Zulassung Material UL-listed, article conform to permission
Leergehäuse / housing: MH 7365-...
PA66-GF25
Code-Nr. / code no. — Farbe / colour
siehe Montagetabelle see assembly chart

-W-			
Kontaktcode / contact code			
W	Kontakt Artikel-Nr contact part	Material material	Veredelung refinment
0	R 6169.050	CuZn	Sn

-NN-	
Farbmarkierung / colour marking Bereich / area "B"	
Code-Nr. für Farbmarkierung siehe WN 30.83 code no. for colour marking see WN 30.83	
00	ohne Farbmarkierung without colour marking

Pohlzahl no. of poles n	Wa1	Wi1	Artikelbezeichnung part description
2	5	10	MSVV 7365-002-...
3	10	15	MSVV 7365-003-...
4	15	20	MSVV 7365-004-...
5	20	25	MSVV 7365-005-...
6	25	30	MSVV 7365-006-...
7	30	35	MSVV 7365-007-...

Beispiel Artikelbezeichnung (siehe Montagetabelle):
example part description (see assembly - chart):

MFVV 7365-003-W01-CCC-000-NN

- NN — Farbmarkierung / colour marking
- CCC — Material und Farbcode / material and colour code
- W01 — Abart / variant
- W — Kontaktcode / contact code
- 003 — Polzahl / no. of poles
- 7365 — Artikel-Nr. / part no.
- VV — Verpackungscode / packing code
- MFVV — Alpha-Teil der Artikelbezeichnung / alpha part of the part description

Standard Bestückung
"Dual-Line"
Standard loading
"Dual-Line"

Index index	Änderung modification	Datum date	Name name
1	Maß Wi1 um 0,1 verringert, Kontaktgeometrie aktualisiert	20.03.23	U0013643

	Datum / date	Name / name
erstellt prepared	19.07.18	U0013643

untolerierte Maße dimensions without tolerance	Toleranz tolerance
0 bis/to 6	± 0,1
6 bis/to 30	± 0,2
30 bis/to 120	± 0,3
Winkel / angles	± 2°

alle Maße / all dimensions in mm

Identifikator / identificator
MSVV_7365-002-007_K

Ersatz für Zeichnung / replace for drawing
-

Maßstab / scale 5:1 | Artikelgruppe / article group - WN 50.230

ECO-TRONIC pro S
RAST 2.5
Silo-Kammer
silo chamber

STOCKO CONTACT
Ein Unternehmen der Wieland Gruppe

zugehöriger Artikel / dedicated article: MF 7265

Projekt-Nr. / project-no.: 117033.0100

Entwicklung: Hellenthal

Projekt-Leiter / controller: D.M.

Artikelbezeichnung / part description: MSVV 7365-002 bis -007

A2

Kundenzeichnung / customer drawing

Verteiler distributor / Empfänger receiver
SDH
SDW

Diese Zeichnung darf ohne unsere Genehmigung weder vervielfältigt, noch dritten Personen zugänglich gemacht werden und bleibt unser Eigentum. Zuwiderhandlung ist strafbar.
All rights strictly reserved. Reproduction or issue to third parties in any form whatever is not permitted whitout written authority from the proprietor. Violation is punishable.

Technische Änderungen vorbehalten!
Technical modifications will be reserved.

Gescannte oder digital verteilte Zeichnungen benötigen zur Freigabe keine Unterschrift!
Scanned or digitally distributed drawings do not need a signature for the release!

Beachten Sie die allgemeinen Sicherheits- und Verarbeitungshinweise für Steckverbinder und Kontakte: http://www.stocko.de/catalog-pdf/safety-information.pdf
Respect general safty and processing information for connectors and contacts: http://www.stocko.de/catalog-pdf/safetyinformation.pdf