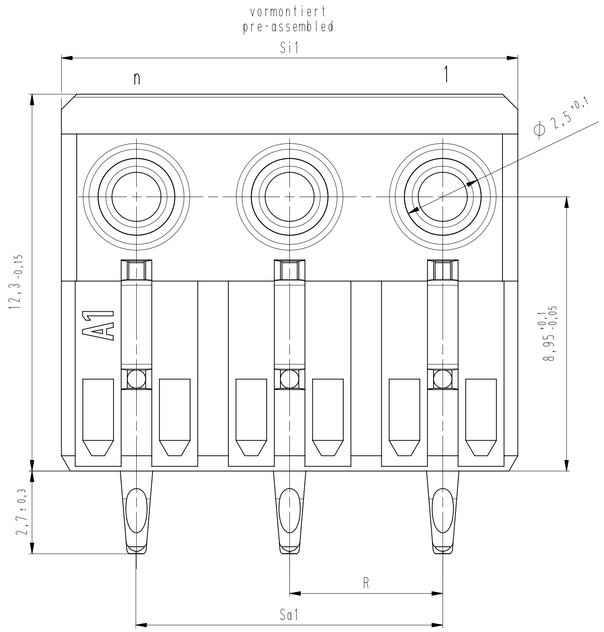


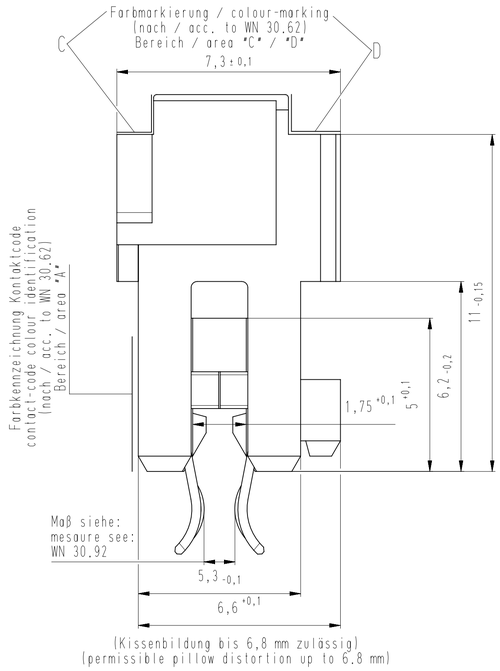


Unteransicht Leergehäuse mit Codiersteg
und geschlossener Aussenwand
down side view empty housing with coding path
and closed side wall

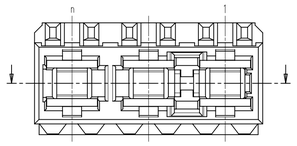


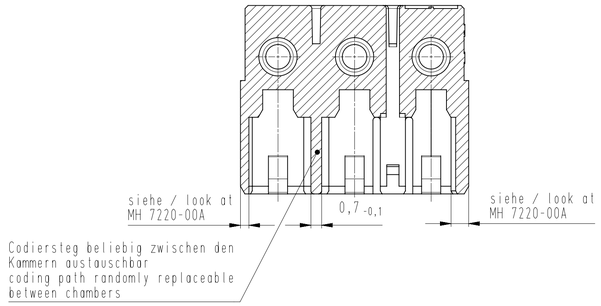


Standard PCB layout
wahlweise mit Codierung und Positionierung ein- oder beidseitig.

Aktuelle Version siehe Werknorm: WN 30.94
https://www.stocko-contact.com/zeichnungsdownload/2d-zeichnungen/ECO-TRONIC-WERKNORM/WN_30.94_KF.pdf

Codierung und Positionierung siehe
STOCKO Codiertabelle MH 7220

Standard PCB layout
optional with code and position on one or both sides.

Current version see company standard: WN 30.94
https://www.stocko-contact.com/zeichnungsdownload/2d-zeichnungen/ECO-TRONIC-WERKNORM/WN_30.94_KF.pdf

Coding and positioning are variable,
see STOCKO coding-chart MH 7220

Beispiel Artikelbezeichnung (siehe Montagetabelle):
example designation article (see assembly - chart):

MFVV 7262-006-W00-CCC-0MM-NN(-G)

- -G: Material / material IEC 60335-1
- NN: Farbmarkierung / colour-marking "D"
- MM: Farbmarkierung / colour-marking "C"
- CCC: Material- und Farb-Code / material and colour-code
- 0: Abart / variantion
- W: Kontaktcode / contact-code
- 006: Polzahl / no. of poles
- 7262: Artikel-Nr. / article-no.
- 00: Verpackungs-Code / packing-code
- MF: Alpha-Teil der Artikel-Nr. / alpha-part of the article-no.

n = Polzahl / number of poles
R = Raster / grid 5
Sa1 = (n-1)*R
Si1 = [(n-1)*R+4,9] $^{+0,1}_{-0,2}$

Darstellung im endmontierten Zustand mit
offenen Seitenwänden und ohne Kodiersteg
designation in final assembled state
with open sidewalls and without coding pathes

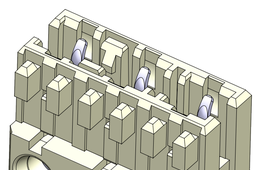

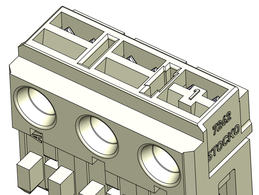

endmontiert
final assembled

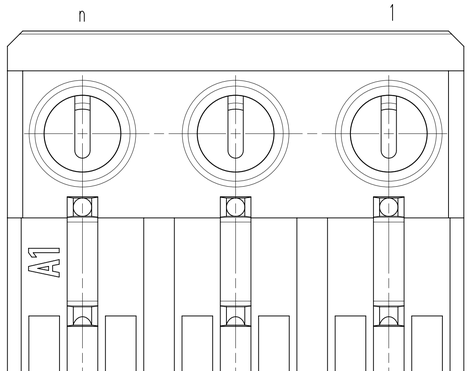


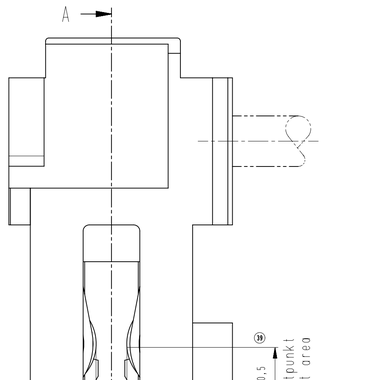


A-A

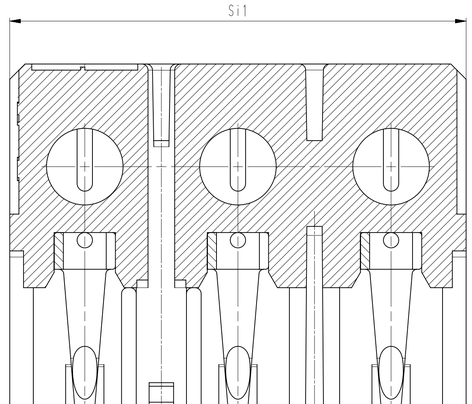


-VV-

| | Verpackungscode / packaging code | | |
|---|---|---|---|
| VV | Verpackungsart / packaging | | Bemerkung / remark |
| MP | Magazinpaket / magazine parcel | | WN 50.230 |
| MG | Magazingroßverpackung / large magazine parcel | | WN 50.230 |

-W-

| | Kontaktcode / contact code | | | |
|---|---|---|---|---|
| W | Kontakt Artikel-Nr. contact designation | Material material | Veredelung refinment | Farbkennzeichnung Kontaktcode contact-code colour identification (nach / acc. to WN 30.62 / WN 30.83) Bereich / area "A" |
| 0 | X-RF 8179 | CuSn | Sn | |
| 2 | X-RF 8179.010 | Cu-Legierung Cu-alloy | Sn | AC (grün / green) |

-CCC-

| Material und Farbcode material and colour-code | |
|---|---|
| Bauteil glühdrahtbeständig (GWT 750 °C) Prüfung nach IEC 60695-2-11 Beurteilung nach IEC 60335-1 (Flamme kürzer 2 s) component glow wire resistant (GWT 750 °C) testing acc. to IEC 60695-2-11 assessment acc. to IEC 60335-1 (flame less than 2 s) | |
| Material UL-gelistet, Artikel entspricht Zulassung Material UL-listed, article conform its permission | |
| Leergehäuse / housing MHL 7262-...-G | |
| PA66-GF25 | |
| Code-Nr. code-no. | Farbe colour |
| 960 | natur nature |
| Ergänzung am Ende der Artikelbezeichnung: appendix at the end of the article designation: | -G |

-NN-

| Farbmarkierung / colour-marking Bereich / area "D" | |
|---|---|
| Code-Nr. für Farbmarkierung siehe WN 30.83 code-no. for colour-marking see WN 30.83 | |
| 00 | ohne Farbmarkierung without colour-marking |

-MM-

| Farbmarkierung / colour-marking Bereich / area "C" | |
|---|---|
| Code-Nr. für Farbmarkierung siehe WN 30.83 code-no. for colour-marking see WN 30.83 | |
| 00 | ohne Farbmarkierung without colour-marking |

| n=Polzahl number of poles | Si1 | Sa1 |
|---|---|---|
| 2 | 9,9 | 5 |
| 3 | 14,9 | 10 |
| 4 | 19,9 | 15 |
| 5 | 24,9 | 20 |
| 6 | 29,9 | 25 |
| 7 | 34,9 | 30 |
| 8 | 39,9 | 35 |
| 9 | 44,9 | 40 |
| 10 | 49,9 | 45 |

| Index index | Änderung modification | Datum date | Name name |
|---|---|---|---|
| 41 | WN 14 entfernt, (Material für Leergehäuse) | 19.03.24 | U0013643 |
| 40 | Verpackungswerknorm berichtigt | 12.06.23 | U0013643 |
| 39 | Bemaßung Kontaktpunkt laut Norm berichtigt | 30.01.23 | U0013643 |
| 38 | Material WN 14.0632.01 entfernt | 07.07.21 | U0013643 |
| 37 | PCB Ansicht entfernt | 29.07.20 | U0013643 |
| 36 | Fenster bei Verrastung geschlossen | 20.02.20 | U0013643 |
| 35 | PCB überarbeitet | 19.09.19 | U0013643 |
| 34 | Material-Hinweise hinzu, theoretische Maße entfernt | 27.05.15 | U0013643 |

| untolerierte Maße dimensions without tolerance | Toleranz tolerance |
|---|---|
| 0 bis/to 6 | ± 0,1 |
| 6 bis/to 30 | ± 0,2 |
| 30 bis/to 120 | ± 0,3 |
| Winkel / angles | ± 2° |

alle Maße / all dimensions in mm

| | Datum / date | Name / name |
|---|---|---|
| erstellt prepared | 22.01.01 | U0013648 |

Identifikator / identificator: MFVV_7262-002-010_K

Ersatz für Zeichnung / replace for drawing: -

Maßstab / scale: 10:1

Artikelgruppe / article group: WN 50.230

ECO-TRONIC pro
RAST 2,5
mit PCB-Verrastung
with pcb locking

A1

STOCKO CONTACT
Ein Unternehmen der Wieland Gruppe

zugehöriger Artikel dedicated article: -

Projekt-Nr. project-no.: 8771.1300

Entwicklung Hellenthal

Projekt-Leiter / controller: D.M.

Artikelbezeichnung / part description: MFVV 7262-002 bis -010

Kundenzeichnung / customer drawing

Verteiler distributor / Empfänger receiver: SDH, SDW

Geschenkte oder digital verteilte Zeichnungen benötigen zur Freigabe keine Unterschrift! Do not need a signature for the release!

Technische Änderungen vorbehalten! Subject to modifications will be reserved.

Diese Zeichnung darf ohne unsere Genehmigung weder vervielfältigt, noch dritten Personen zugänglich gemacht werden und bleibt unser Eigentum. Zuwiderhandlung ist strafbar. This drawing may not be reproduced or made available to third parties without our consent whatever is not permitted without written authority from the proprietor. Violation is punishable.