von Stocko freigegebene Leiter:
wire approved by Stocko: 0,22-0,35mm²

S-Linx 1,27 D Federgehäuse in Schneidklemmtechnik, passive Leiterplatten Verrastung
S-Linx 1.27 D IDC housings, passive PCB locking

Raster: / pitch: 1,27mm

Identifikator: / identification: MFVV_7058-006_A_KF

Blatt: / page: A

Fehlende Maße und Hinweise siehe separate Kundenzeichnung
Missing dimensions and notes see separate customer drawing

STOCKO CONTACT GmbH & Co. KG

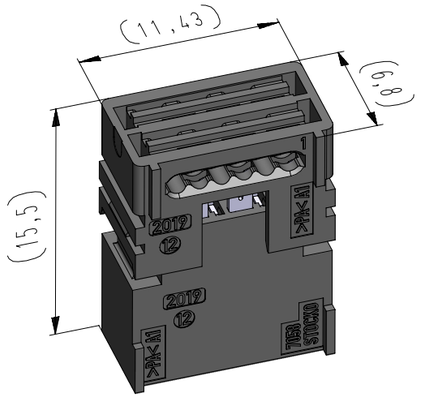

vereinfachte Darstellung
einer möglichen Abart
simplified representation
of possible variation

Codierung vor erster Kammer (1,71mm)
outside code variant
before first chamber (1.71mm)

Codiersteg
solid wall

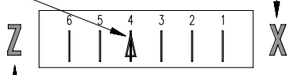

Positionierung nach letzter Kammer (0,44mm)
outside code variant
behind last chamber (0.44mm)

Beispiel Artikelbezeichnung :
example part description :

MFVV 7058-006-W60-CCC

- Material und Farbcode / material and colour code
- Abart / variant
- Kontaktcode / contact code
- Polzahl / no. of poles
- Artikel-Nr. / part no.
- Verpackungscode / packing code
- Alpha-Teil der Artiklbezeichnung / alpha part of the part description

Artikelbezeichnung / part description	Anzahl der Kontakte / number of contacts	Bestückung / loading 6	5	4	3	2	1	Gehäuserohling siehe Tabelle / empty housing see chart MH 7056-006	Positionierung nach letzter Kammer / outside code variant after last chamber MH 7056-0XX	⚠ = Codiersteg auf den Kammern / solid wall on chambers MH 7056-0XX / Bemerkung / remark	Positionierung vor erster Kammer / outside code variant before first chamber MH 7056-0XX	Deckel / top
MFVV 7058-006-W60-CCC	6	W	W	W	W	W	W	64	Z	6 5 4 3 2 1	Z	MZ 7057-006-000
MFVV 7058-006-W61-CCC	5	W	W		W	W	W	61	Z	6 5 4 3 2 1 ⚠	Z	MZ 7057-006-000
MFVV 7058-006-W62-CCC	5	W	W		W	W	W	60	Z	6 5 4 3 2 1 ⚠		MZ 7057-006-000
MFVV 7058-006-W63-CCC	5	W	W	W	W		W	62	Z	6 5 4 3 2 1 ⚠	Z	MZ 7057-006-000
MFVV 7058-006-W64-CCC	5	W	W		W	W	W	63	Z	6 5 4 3 2 1 ⚠	X	MZ 7057-006-000
MFVV 7058-006-W65-CCC	5	W		W	W	W	W	65	Z	6 5 4 3 2 1 ⚠	X	MZ 7057-006-000
MFVV 7058-006-W66-CCC	5	W	W	W		W	W	66	Z	6 5 4 3 2 1 ⚠	Z	MZ 7057-006-000
										6 5 4 3 2 1		
										6 5 4 3 2 1		
										6 5 4 3 2 1		
										6 5 4 3 2 1		
										6 5 4 3 2 1		
										6 5 4 3 2 1		
										6 5 4 3 2 1		

-VV-
Verpackungscode / packing code

VV	Verpackungsart / packaging	Bemerkung / remark
MP	Magazinpaket / magazine parcel	WN 50.450

-W-
Kontaktcode / contact code

W	Kontakt Artikel-Nr. / contact part no.	Material / material	Veredelung / plating	Farbkennzeichnung Kontaktcode / contact code colour identification (nach / acc. to WN 30.48 / WN 30.83) Bereich / area "A"
0	RF 8383	Cu-Legierung / Cu-alloy	Sn	
1	RF 8383.020 *	Cu-Legierung / Cu-alloy	Au 0,8	
2	RF 8383.010	Cu-Legierung / Cu-alloy	Ag 2	Al (orange / orange)

-CCC-
Material und Farbcode / material and colour code

Materialinformation siehe Kundenzeichnung / material data see customer drawing

Leergehäuse / housing MH 7058-...

WN 14.0680.01 (PA66-GF30)

Code-Nr. / code no.	Farbe / colour
905	schwarz / black
960 *	natur / nature

* = auf Anfrage / on request

Index / index	Änderung / modification	Datum / date	Name / name
5	MP-Verpackung hinzu / Kontakt u. Material "auf Anfrage"	28.06.22	U0001349
4	Farbe schwarz hinzugefügt	04.05.21	U0021484
3	Anzahl Kontakte (Abarten -W61- bis -W65-) berichtigt. Abart -W66- hinzu	10.03.21	U0013643

	Datum / date	Name / name	Projektleiter / project manager
erstellt / prepared	13.05.20	U0001349	J.A.

MFVV 7058-006

Verteiler / distributor
Empfänger / receiver
SDH
SDW

Diese Zeichnung darf ohne unsere Genehmigung weder vervielfältigt, noch dritten Personen zugänglich gemacht werden und bleibt unser Eigentum. Zuwiderhandlung ist strafbar.
All rights strictly reserved. Reproduction or issue to third parties in any form whatever is not permitted whitout written authority from the proprietor. Violation is punishable.

Gescannte und digital verteilte Zeichnungen benötigen zur Freigabe keine Unterschrift!
Scanned and digitally distributed drawings do not need a signature for the release!

Technische Änderungen vorbehalten!
Technical modifications will be reserved.

Beachten Sie die allgemeinen Sicherheits- und Verarbeitungshinweise für Steckverbinder und Kontakte: http://www.stocko.de/catalog-pdf/safety-information.pdf
Respect general safty and processing information for connectors and contacts: http://www.stocko.de/catalog-pdf/sicherheitshinweise.pdf