Von Stocko freigegebene Leiter: wire approved by Stocko:	0,22 mm² - 0,38 mm²	ECO-TRONIC (RAST 2,5) Schottdurchführung ECO-TRONIC (RAST 2,5) panel mount connector	Raster: / pitch: 2,5mm	Identifikator: / identification: MSVV_7322-007_A_KF	Blatt: / page: A

Fehlende Maße und Hinweise siehe separate Kundenzeichnung
Missing dimensions and notes see separate customer drawing

STOCKO CONTACT GmbH & Co. KG

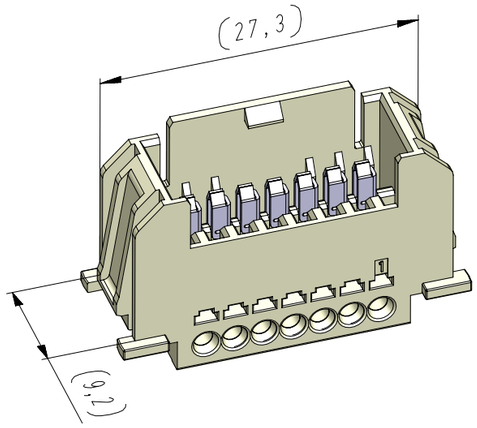

vereinfachte Darstellung einer möglichen Abart
simplified representation of possible variation

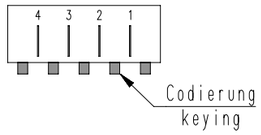

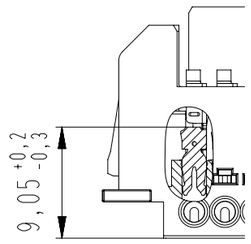

Darstellung vormontiert / representation pre-assembled

Beispiel Artikelbezeichnung:
example part description:

MSVV 7322-007-W00-CCC-000-NN

- NN: Farbmarkierung / colour marking
- CCC: Material und Farbcode / material and colour code
- 000: Abart / variant
- W00: Kontaktcode / contact code
- 007: Polzahl / no. of poles
- 7322: Artikel-Nr. / part no.
- 007: Verpackungscode / packing code
- MSVV: Alpha-Teil der Artikelbezeichnung / alpha part of the part description

Artikelbezeichnung part description	Anzahl der Kontakte amount of contacts	17	16	15	14	13	12	11	10	9	8	7	6	5	4	3	2	1	Codierungsvariante Gehäuse coding peg variety empty housing siehe Tabelle / see chart: MH 7210-007	Bemerkung / remark
MSVV 7322-007-W00-CCC-000-NN	7											W	W	W	W	W	W	W	00	
MSVV 7322-007-W01-CCC-000-NN	4											W		W		W		W	00	teilbestückt / part-equipped

-VV-

Verpackungscode / packing code

VV	Verpackungsart / packaging	Bemerkung / remark
EM	Einzelmagazin / single magazine	WN 50.226
TY	Blister / Tray	WN 50.226

-W-

Kontaktcode / contact code

W	Kontakt Artikel-Nr contact part no.	Material material	Veredelung plating
0	RVB 8259	CuSn	Sn4

-CCC-

Material und Farbcode
material and colour-code

Materialinformation siehe Kundenzeichnung
material data see customer drawing

Leergehäuse / housing
MH 7322-...

PA66-GF25

Code-Nr. code no.	Farbe / colour
960	natur / nature

-NN-

Code-Nr. für Farbmarkierung siehe WN 30.83
code no. for colour marking see WN 30.83

00	ohne Farbmarkierung without colour marking

Index index	Änderung / modification	Datum date	Name name
7	Verpackungscode: TY (Blister / Tray) hinzu	10.02.17	U0013667
6	Hinweis Iso-Ø und Klammermaß entfernt	10.06.16	U0013667
5	Maß war $9{,}05_{-0{,}2}$ / Ansichten überarbeitet	13.04.16	U0001349

	Datum date	Name name	Projektleiter project manager
erstellt prepared	06.06.13	U001349	H.R.

MSVV 7322-007

Verteiler
distributor

Empfänger
receiver

SDH
SDW
SFA

Diese Zeichnung darf ohne unsere Genehmigung weder vervielfältigt, noch dritten Personen zugänglich gemacht werden und bleibt unser Eigentum. Zuwiderhandlung ist strafbar.
All rights strictly reserved. Reproduction or issue to third parties in any form whatever is not permitted without authority from the proprietor. Violation is punishable.

Gescannte und digital verteilte Zeichnungen benötigen zur Freigabe keine Unterschrift!
Scanned and digitally distributed drawings do not need a signature for the release!

Technische Änderungen vorbehalten!
Technical modifications will be reserved.

Beachten Sie die allgemeinen Sicherheits- und Verarbeitungshinweise für Steckverbinder und Kontakte: http://www.stocko.de/catalog-pdf/sicherheitshinweise.pdf Respect general safty and processing information for connectors and contacts: http://www.stocko.de/catalog-pdf/safety-information.pdf