Diese Zeichnung darf ohne unsere Genehmigung weder vervielfältigt, noch dritten Personen zugänglich gemacht werden und bleibt unser Eigentum. Zuwiderhandlung ist strafbar.
All rights strictly reserved. Reproduction or issue to third parties in any form whatever is not permitted without authority from the proprietor. Violation is punishable.

Gescannte und digital verteilte Zeichnungen benötigen zur Freigabe keine Unterschrift!
Scanned and digitally distributed drawings do not need a signature for the release!

Technische Änderungen vorbehalten!
Technical modifications will be reserved.

Verteiler distributor
Empfänger receiver
SDH
SDW
SCS

STOCKO CONTACT GmbH & Co. KG

Raster: / pitch:	Identifikator: / identification:	Blatt: / page:
2,5mm	MSVV_7230-018_A_KF	A

ECO-TRONIC (RAST 2,5) Stiftwannen in Einlöttechnik, für senkrechtes Stecken
ECO-TRONIC (RAST 2,5) pin connectors for THT, for vertical connections

Fehlende Maße und Hinweise siehe separate Kundenzeichnung
Missing dimensions and notes see separate customer drawing

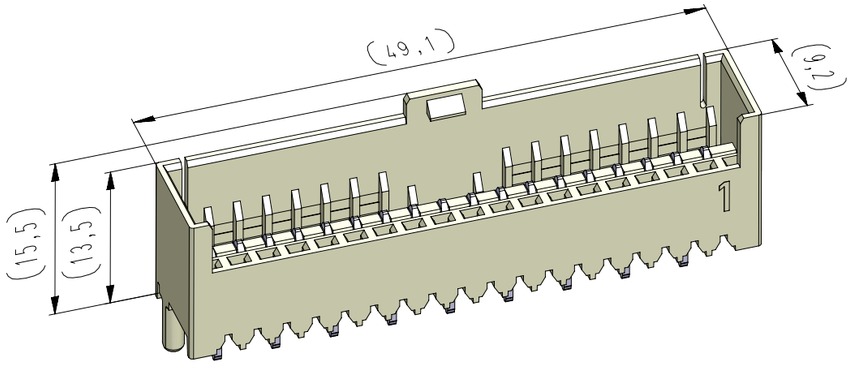

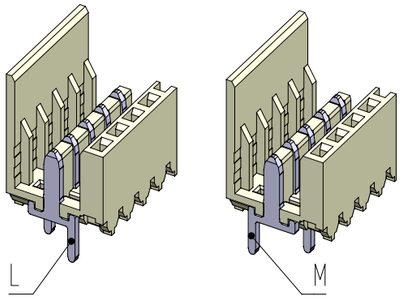

Standard Bestückung
"Dual-Line"
standard loading
"Dual-Line"

Beispiel Artikelbezeichnung:
example part description:

MSVV 7230-018-W00-CCC-000-NN

- MSVV — Alpha-Teil der Artikelbezeichnung / alpha part of the part description
- 7230 — Verpackungscode / packing code
- 018 — Artikel-Nr. / part no.
- W — Polzahl / no. of poles
- 0 — Kontaktcode / contact code
- C — Abart / variant
- C — Material und Farbcode / material and colour code
- 0 — Farbmarkierung / colour marking "B"
- N — Freimachung / cut-out

vereinfachte Darstellung einer möglichen Abart
simplified representation of possible variation

Lochbild (Bestückungsseite)
hole pattern (components side)

Standard-Lochbild / standard hole pattern = A

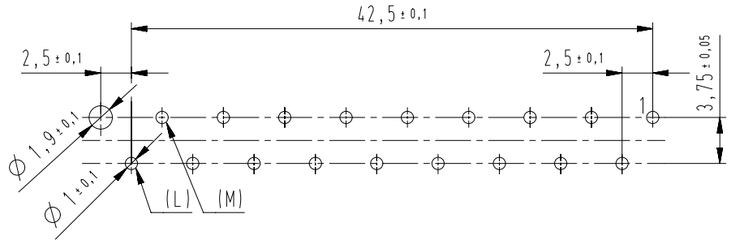

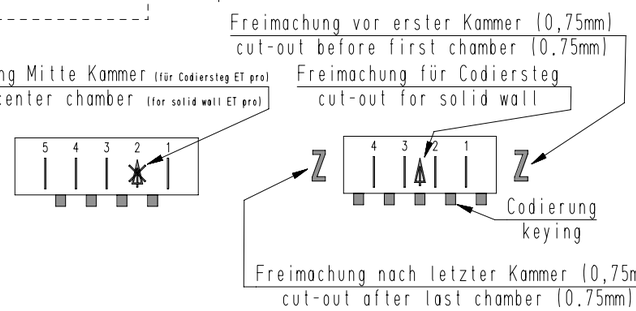

Artikelbezeichnung part description	Anzahl der Kontakte number of contacts	Bestückung / loading 18	17	16	15	14	13	12	11	10	9	8	7	6	5	4	3	2	1	Gehäuserohling siehe Tabelle empty housing see chart MH 7210-018	Freimachung nach letzter Kammer cut-out after last chamber MH 7210-0XX D	Freimachung für Codiersteg zwischen den Kammern cut-out for solid wall between chambers MH 7210-0XX D Bemerkung / remark	Freimachung vor erster Kammer cut-out before first chamber MH 7210-0XX D	Codierungsvariante siehe Tabelle coding peg variant see chart MH 7210-018	Lochbild hole patter
MSVV 7230-018-W00-CCC-000-NN	18			L	M	L	M	L	M	L	M	L	M	L	M	L	M	L	M	00		18 17 16 15 14 13 12 11 10 9 8 7 6 5 4 3 2 1		00	A
																						18 17 16 15 14 13 12 11 10 9 8 7 6 5 4 3 2 1			
																						18 17 16 15 14 13 12 11 10 9 8 7 6 5 4 3 2 1			
																						18 17 16 15 14 13 12 11 10 9 8 7 6 5 4 3 2 1			
																						18 17 16 15 14 13 12 11 10 9 8 7 6 5 4 3 2 1			
																						18 17 16 15 14 13 12 11 10 9 8 7 6 5 4 3 2 1			
																						18 17 16 15 14 13 12 11 10 9 8 7 6 5 4 3 2 1			
																						18 17 16 15 14 13 12 11 10 9 8 7 6 5 4 3 2 1			
																						18 17 16 15 14 13 12 11 10 9 8 7 6 5 4 3 2 1			
																						18 17 16 15 14 13 12 11 10 9 8 7 6 5 4 3 2 1			
																						18 17 16 15 14 13 12 11 10 9 8 7 6 5 4 3 2 1			

-VV-

Verpackungscode / packing code

	Verpackungsart / packaging	Bemerkung / remark
LO	lose, geschüttet / slack, poured	WN 50.225
EM	Einzelmagazin / single magazine	WN 50.225

-W-

Kontaktcode / contact code

	Kontakt Artikel-Nr contact part no.	Material material	Veredelung plating
0	**L** = R 6169.050 **M** = R 6169.050 (180° gedreht / turned)	CuZn	Sn

-CCC-

Material und Farbcode
material and colour code

Materialinformation siehe Kundenzeichnung material data see customer drawing	
Leergehäuse / housing: MHL 7230-...-G	
WN 14.0617.01 (PA66-GF25)	
Code-Nr. / code no.	Farbe / colour
361	rot / red
605	moosgrün / moos green
905	schwarz / black
960	natur / nature
Ergänzung am Ende der Artikelbezeichnung: appendix at the end of the part description:	-G

-NN-

Farbmarkierung
colour marking
Bereich / area "B"

Code-Nr. für Farbmarkierung siehe WN 30.83 code no. for colour marking see WN 30.83	
00	ohne Farbmarkierung without colour marking

Index index	Änderung / modification	Datum date	Name name
16	Gehäuselänge reduziert	18.01.23	U0013643
15	Farbcode -905- hinzu / colour code -905- added	23.06.20	U0001349
14	Vereinfachte Darstellung überarbeitet	02.08.16	U0013643

	Datum date	Name name	Projektleiter project manager	MSVV 7230-018
erstellt prepared	23.09.96	U0013713	D.M.	

Beachten Sie die allgemeinen Sicherheits- und Verarbeitungshinweise für Steckverbinder und Kontakte: http://www.stocko.de/catalog-pdf/safety-information.pdf
Respect general safty and processing information for connectors and contacts: http://www.stocko.de/catalog-pdf/safety-information.pdf