von Stocko freigegebene Leiter: wire approved by Stocko: 0,22-0,35mm²	ECO-TRONIC (RAST 2,5) Federgehäuse in Schneidklemmtechnik, passive Leiterplatten Verrastung für Rasterstegleitung ECO-TRONIC (RAST 2,5) IDC housings, passive PCB locking for ribbon wire	Raster: / pitch: 2,5mm	Identifikator: / identification: MFVV_7538-004_A_KF	Blatt: / page: A

Fehlende Maße und Hinweise siehe separate Kundenzeichnung
Missing dimensions and notes see separate customer drawing

STOCKO CONTACT GmbH & Co. KG

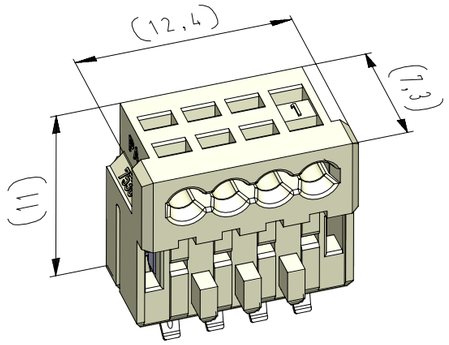

vereinfachte Darstellung einer möglichen Abart
simplified representation of possible variation

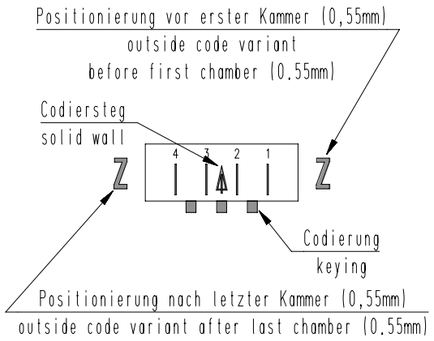

Beispiel Artikelbezeichnung :
example part description :

MFVV 7538-004-W00-CCC-0MM-NN

- NN: Farbmarkierung / colour marking "D"
- MM: Farbmarkierung / colour marking "C"
- CCC: Material und Farbcode / material and colour code
- W: Abart / variant
- W: Kontaktcode / contact code
- 004: Polzahl / no. of poles
- 7538: Artikel-Nr. / part no.
- VV: Verpackungscode / packing code
- MFV: Alpha-Teil der Artiklbezeichnung / alpha part of the part description

Artikelbezeichnung part description	Anzahl der Kontakte number of contacts	Bestückung / loading 4	3	2	1	Gehäuserohling siehe Tabelle empty housing see chart MH 7210-004	Positionierung nach letzter Kammer outside code variant after last chamber MH 7210-0XX B	◬ = Codiersteg zwischen den Kammern solid wall between chambers MH 7210-0XX B Bemerkung / remark	Positionierung vor erster Kammer outside code variant before first chamber MH 7210-0XX B	Codierungsvariante siehe Tabelle coding peg variant see chart MH 7210-004
MFVV 7538-004-W60-CCC-0MM-NN	4	W	W	W	W	61	Z	4 3 2 1 ◬	Z	06 Grundcodierung Rohling basic coding empty housing
MFVV 7538-004-W61-CCC-0MM-NN	4	W	W	W	W	70	Z	4 3 2 1		06 Grundcodierung Rohling basic coding empty housing
MFVV 7538-004-W62-CCC-0MM-NN	4	W	W	W	W	73		4 3 2 1 ◬		06 Grundcodierung Rohling basic coding empty housing
								4 3 2 1		
								4 3 2 1		
								4 3 2 1		
								4 3 2 1		
								4 3 2 1		
								4 3 2 1		
								4 3 2 1		
								4 3 2 1		
								4 3 2 1		
								4 3 2 1		
								4 3 2 1		

-VV-

Verpackungscode / packing code

	Verpackungsart / packaging	Bemerkung / remark
VV		
MP	Magazinpaket / magazine parcel	WN 50.225
MG	Magazingroßverpackung / large magazine parcel	WN 50.225

-W-

Kontaktcode / contact code

W	Kontakt Artikel-Nr. contact part no.	Material material	Veredelung plating	Farbkennzeichnung Kontaktcode contact code colour identification (nach / acc. to WN 30.62 / WN 30.83) Bereich / area "A"
Z	RF 8109.500	CuSn	Sn	
X	RF 8109.510	CuSn	Au 0,8	
V	RF 8109.530	Cu-Legierung Cu-alloy	Au 0,8	AC (grün / green)
T	RF 8109.550	CuSn	Ag 2	Al (orange / orange)

-CCC-

Material und Farbcode material and colour code

Materialinformation siehe Kundenzeichnung material data see customer drawing

Leergehäuse / housing MH 7538-...

PA66-GF25

Code-Nr. code no.	Farbe / colour
361	Rot / red
605	Moosgrün / moos green
905	Schwarz / black
960	Natur / nature

-MM-

Farbmarkierung / colour marking Bereich / area "C"

Code-Nr. für Farbmarkierung siehe WN 30.83 code no. for colour marking see WN 30.83

00	ohne Farbmarkierung without colour marking

-NN-

Farbmarkierung / colour marking Bereich / area "D"

Code-Nr. für Farbmarkierung siehe WN 30.83 code no. for colour marking see WN 30.83

00	ohne Farbmarkierung without colour marking

Index index	Änderung / modification	Datum date	Name name
0	Abarten -W60-,-W61- und -W62- hinzu	05.05.20	U0001349

	Datum date	Name name	Projektleiter project manager	MFVV 7538-004
erstellt prepared	05.05.20	U0001349	D.M.	

Verteiler distributor

Empfänger receiver
SDH
SDW

Diese Zeichnung darf ohne unsere Genehmigung weder vervielfältigt, noch dritten Personen zugänglich gemacht werden und bleibt unser Eigentum. Zuwiderhandlung ist strafbar. All rights strictly reserved. Reproduction or issue to third parties in any form whatever is not permitted without authority from the proprietor. Violation is punishable.

Gescannte und digital verteilte Zeichnungen benötigen zur Freigabe keine Unterschrift! Scanned and digitally distributed drawings do not need a signature for the release!

Technische Änderungen vorbehalten! Technical modifications will be reserved.

Beachten Sie die allgemeinen Sicherheits- und Verarbeitungshinweise für Steckverbinder und Kontakte: http://www.stocko.de/catalog-pdf/safety-information.pdf Respect general safty and processing information for connectors and contacts: http://www.stocko.de/catalog-pdf/sicherheitshinweise.pdf