von Stocko freigegebene Leiter: wire approved by Stocko: 0,22-0,35mm²	ECO-TRONIC (RAST 2.5) Federgehäuse in Schneidklemmtechnik zum direkten und indirekten Stecken für Rasterstegleitung ECO-TRONIC (RAST 2.5) IDC housings for direct and indirect connections for ribbon wire	Raster: / pitch: 2,5mm	Identifikator: / identification: MFVV_7534-006_A_KF	Blatt: / page: A

Fehlende Maße und Hinweise siehe separate Kundenzeichnung
Missing dimensions and notes see separate customer drawing

STOCKO CONTACT GmbH & Co. KG

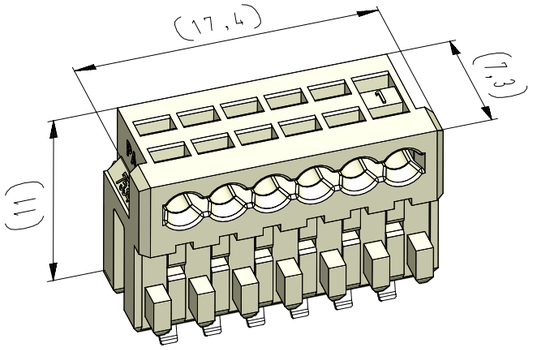

vereinfachte Darstellung einer möglichen Abart
simplified representation of possible variation

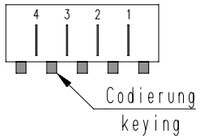

Beispiel Artikelbezeichnung :
example part description :

MFVV 7534-006-W00-CCC-0MM-NN

- NN — Farbmarkierung / colour marking "D"
- MM — Farbmarkierung / colour marking "C"
- CCC — Material und Farbcode / material and colour code
- W — Abart / variant
- 00 — Kontaktcode / contact code
- 006 — Polzahl / no. of poles
- 7534 — Artikel-Nr. / part no.
- VV — Verpackungscode / packing code
- MFV — Alpha-Teil der Artiklbezeichnung / alpha part of the part description

| Artikelbezeichnung part description | Anzahl der Kontakte number of contacts | Bestückung / loading | | |