Diese Zeichnung darf ohne unsere Genehmigung weder vervielfältigt, noch dritten Personen zugänglich gemacht werden und bleibt unser Eigentum. Zuwiderhandlung ist strafbar.
All rights strictly reserved. Reproduction or issue to third parties in any form whatever is not permitted without authority from the proprietor. Violation is punishable.

Gescannte und digital verteilte Zeichnungen benötigen zur Freigabe keine Unterschrift!
Scanned and digitally distributed drawings do not need a signature for the release!

Technische Änderungen vorbehalten!
Technical modifications will be reserved.

von Stocko freigegebene Leiter: / wire approved by Stocko:	ECO-TRONIC (RAST 2,5) Federgehäuse in Schneidklemmtechnik zum direkten und indirekten Stecken, für reduzierte Leiterquerschnitte / ECO-TRONIC (RAST 2,5) IDC housings for direct and indirect connections, for reduced wire size range	Raster: / pitch:	Identifikator: / identification:	Blatt: / page:
0,12-0,14mm²		2,5mm	MFVV_7274-004_B_KF	B

Fehlende Maße und Hinweise siehe separate Kundenzeichnung
Missing dimensions and notes see separate customer drawing

STOCKO CONTACT GmbH & Co. KG

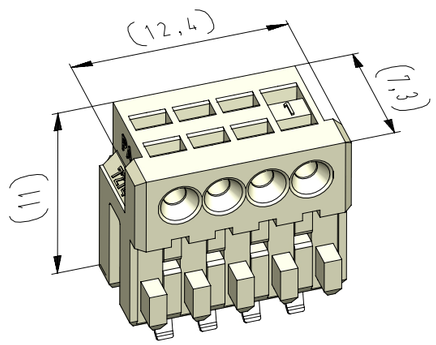

Vormontiert
pre-assembled

Farbmarkierung
colour marking

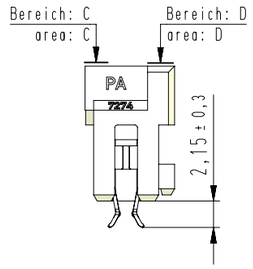

vereinfachte Darstellung
einer möglichen Abart
simplified representation
of possible variation

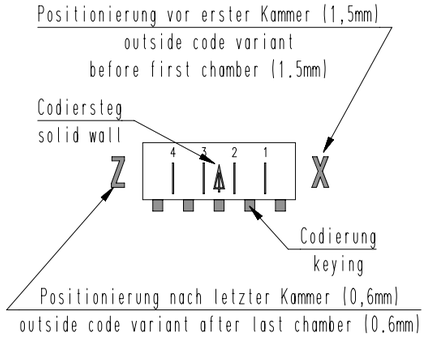

Beispiel Artikelbezeichnung :
example part description :

MFVV 7274-004-W00-CCC-0MM-NN

- NN — Farbmarkierung / colour marking "D"
- MM — Farbmarkierung / colour marking "C"
- CCC — Material und Farbcode / material and colour code
- W — Abart / variant
- 00 — Kontaktcode / contact code
- 004 — Polzahl / no. of poles
- 7274 — Artikel-Nr. / part no.
- MFVV — Verpackungscode / packing code
- MFVV — Alpha-Teil der Artiklbezeichnung / alpha part of the part description

* = Sonderausführung, Codierung entspricht nicht der Normenvorgabe, mindestens ein Codiernocken muss vorhanden sein!
* = Special version, coding does not comply to the standard specification, at least one coding cam must be present!

Artikelbezeichnung / part description	Anzahl der Kontakte / number of contacts	Bestückung / loading 4	3	2	1	Gehäuserohling siehe Tabelle / empty housing see chart MH 7210-004	Positionierung nach letzter Kammer / outside code variant after last chamber MH 7210-0XX_A	◬ = Codiersteg zwischen den Kammern / solid wall between chambers — Bemerkung / remark	Positionierung vor erster Kammer / outside code variant before first chamber MH 7210-0XX_A	Codierungsvariante siehe Tabelle / keying variant see chart MH 7210-004
MFVV 7274-004-W60-CCC-0MM-NN	4	W	W	W	W	ZA		4 3 2 1 ◬		00 Grundcodierung Rohling / basic coding empty housing
MFVV 7274-004-W61-CCC-0MM-NN	4	W	W	W	W	ZS		4 3 2 1	Z	05
MFVV 7274-004-W62-CCC-0MM-NN	4	W	W	W	W	ZD	Z	4 3 2 1 ◬	Z	00 Grundcodierung Rohling / basic coding empty housing
MFVV 7274-004-W63-CCC-0MM-NN	4	W	W	W	W	ZF		4 3 2 1 ◬		05
MFVV 7274-004-W64-CCC-0MM-NN *	4	W	W	W	W	ZG	X	4 3 2 1 ◬	X	12
								4 3 2 1		
								4 3 2 1		
								4 3 2 1		
								4 3 2 1		
								4 3 2 1		
								4 3 2 1		
								4 3 2 1		
								4 3 2 1		
								4 3 2 1		

-VV-

Verpackungscode / packing code

	Verpackungsart / packaging	Bemerkung / remark
VV		
MP	Magazinpaket / magazine parcel	WN 50.225
MG	Magazingroßverpackung / large magazine parcel	WN 50.225

-W-

Kontaktcode / contact code

	Kontakt Artikel-Nr. / contact part no.	Material / material	Veredelung / plating
W			
B	RF 8109.002	CuSn	Sn
Y	RF 8109.502	CuSn	Sn

-CCC-

Material und Farbcode / material and colour code

Materialinformation siehe Kundenzeichnung / material data see customer drawing

Leergehäuse / housing MHL 7274-...

PA66-GF25

Code-Nr. / code no.	Farbe / colour
361	Rot / red
605	Moosgrün / moos green
905	Schwarz / black
960	Natur / nature

-MM-

Farbmarkierung / colour marking Bereich / area "C"

Code-Nr. für Farbmarkierung siehe WN 30.83 / code no. for colour marking see WN 30.83

00	ohne Farbmarkierung / without colour marking

-NN-

Farbmarkierung / colour marking Bereich / area "D"

Code-Nr. für Farbmarkierung siehe WN 30.83 / code no. for colour marking see WN 30.83

00	ohne Farbmarkierung / without colour marking

Index / index	Änderung / modification	Datum / date	Name / name
8	Bei Abart -W64- Hinweis hinzu	20.06.22	U0013643
7	Abart -W64- hinzu	07.12.20	U0013643
6	Abart -W63- hinzu	05.11.19	U0013643

	Datum / date	Name / name	Projektleiter / project manager
erstellt / prepared	01.12.15	U0013643	B.M.

MFVV 7274-004

Verteiler / distributor ------- Empfänger / receiver
SDH
SDW

Beachten Sie die allgemeinen Sicherheits- und Verarbeitungshinweise für Steckverbinder und Kontakte: http://www.stocko.de/catalog-pdf/sicherheitshinweise.pdf Respect general safty and processing information for connectors and contacts: http://www.stocko.de/catalog-pdf/safety-information.pdf