Stanzgitter Querschnitt: / Lead frame cross section:	ECO-TRONIC LF (RAST 2.5) Steckverbindersystem - Serie MF 7244 für Stanzgitter ECO-TRONIC LF (RAST 2.5) Connector system - Series MF 7244 for lead frame	Raster: / pitch:	Identifikator: / identification:	Blatt: / page:
0,51mm x 0,6mm		2,5mm	MFVV_7244-003_A_KF	A

Fehlende Maße und Hinweise siehe separate Kundenzeichnung
Missing dimensions and notes see separate customer drawing

STOCKO CONTACT GmbH & Co. KG

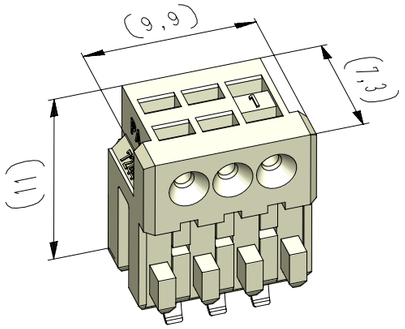

vereinfachte Darstellung einer möglichen Abart
simplified representation of possible variation

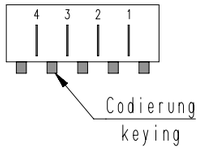

Beispiel Artikelbezeichnung :
example part description :

MFVV 7244-003-W00-CCC-0MM-NN

- NN: Farbmarkierung / colour marking "D"
- 0MM: Farbmarkierung / colour marking "C"
- CCC: Material und Farbcode / material and colour code
- W00: Abart / variant
- W: Kontaktcode / contact code
- 003: Polzahl / no. of poles
- 7244: Artikel-Nr. / part no.
- VV: Verpackungscode / packing code
- MFV: Alpha-Teil der Artiklbezeichnung / alpha part of the part description

Artikelbezeichnung part description	Anzahl der Kontakte number of contacts	Bestückung / loading 20	19	18	17	16	15	14	13	12	11	10	9	8	7	6	5	4	3	2	1	Gehäuserohling siehe Tabelle empty housing acc. to chart MH 7210-003	Kodierungsvariante siehe Tabelle coding peg variant acc. to chart MH 7210-003	Bemerkung / remark
MFVV 7244-003-W01-CCC-0MM-NN	3																		W	W	W	00	00 Grundkodierung Rohling basic coding empty housing	

-VV-		
Verpackungscode / packing code		
VV	Verpackungsart / packaging	Bemerkung / remark
MP	Magazinpaket / magazine parcel	WN 50.225
MG	Magazingroßverpackung / large magazine parcel	WN 50.225

-W-				
Kontaktcode / contact code				
W	Kontakt Artikel-Nr. contact part no.	Material material	Veredelung plating	Farbkennzeichnung Kontaktcode contact code colour identification (nach / acc. to WN 30.62 / WN 30.83) Bereich / area "A"
2	RF 8109.020	Cu-Legierung Cu-alloy	Sn	
A	RF 8109.070		Ag	
Q	RF 8109.520		Sn	
R	RF 8109.570		Ag	

-CCC-	
Material und Farbcode material and colour code	
Materialinformation siehe Kundenzeichnung material data see customer drawing	
Leergehäuse / housing MHL 7244-...-G	
WN 14.0617.01 (PA66-GF25)	
Code-Nr. code no.	Farbe / colour
361	Rot / red
605	Moosgrün / moos green
905	Schwarz / black
960	Natur / nature
Ergänzung am Ende der Artikelbezeichnung: appendix at the end of the part description:	-G

-MM-	
Farbmarkierung / colour marking Bereich / area "C"	
Code-Nr. für Farbmarkierung siehe WN 30.83 code no. for colour marking see WN 30.83	
00	ohne Farbmarkierung without colour marking

-NN-	
Farbmarkierung / colour marking Bereich / area "D"	
Code-Nr. für Farbmarkierung siehe WN 30.83 code no. for colour marking see WN 30.83	
00	ohne Farbmarkierung without colour marking

Index index	Änderung / modification	Datum date	Name name
2	Abart -W00- als neue Variante -W01- definiert	10.03.23	U0013643
1	Kontaktcode "Q" und "R" hinzu	09.03.23	U0013643

	Datum date	Name name	Projektleiter project manager	MFVV 7244-003
erstellt prepared	23.03.21	U0013643	D.M.	

Verteiler distributor --- Empfänger receiver
SDH
SDW

Diese Zeichnung darf ohne unsere Genehmigung weder vervielfältigt, noch dritten Personen zugänglich gemacht werden und bleibt unser Eigentum. Zuwiderhandlung ist strafbar.
All rights strictly reserved. Reproduction or issue to third parties in any form whatever is not permitted whitout written authority from the proprietor. Violation is punishable.

Gescannte und digital verteilte Zeichnungen benötigen zur Freigabe keine Unterschrift!
Scanned and digitally distributed drawings do not need a signature for the release!

Technische Änderungen vorbehalten!
Technical modifications will be reserved.

Beachten Sie die allgemeinen Sicherheits- und Verarbeitungshinweise für Steckverbinder und Kontakte: http://www.stocko.de/catalog-pdf/safety-information.pdf
Respect general safty and processing information for connectors and contacts: http://www.stocko.de/catalog-pdf/safety-information.pdf