Diese Zeichnung darf ohne unsere Genehmigung weder vervielfältigt, noch dritten Personen zugänglich gemacht werden und bleibt unser Eigentum. Zuwiderhandlung ist strafbar.
All rights strictly reserved. Reproduction or issue to third parties in any form whatever is not permitted whitout written authority from the proprietor. Violation is punishable.

Gescannte und digital verteilte Zeichnungen benötigen zur Freigabe keine Unterschrift!
Scanned and digitally distributed drawings do not need a signature for the release!

Technische Änderungen vorbehalten!
Technical modifications will be reserved.

von Stocko freigegebene Leiter: / wire approved by Stocko:	ECO-TRONIC (RAST 2,5) Federgehäuse in Schneidklemmtechnik, passive Leiterplatten Verrastung ECO-TRONIC (RAST 2,5) IDC housings, passive PCB locking	Raster: / pitch:	Identifikator: / identification:	Blatt: / page:
0,22-0,35mm²		2,5mm	MFVV_7238-005_A_KF	A

Fehlende Maße und Hinweise siehe separate Kundenzeichnung
Missing dimensions and notes see separate customer drawing

STOCKO CONTACT GmbH & Co. KG

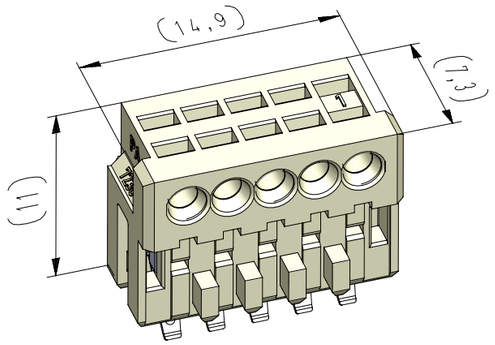

vereinfachte Darstellung
einer möglichen Abart
simplified representation
of possible variation

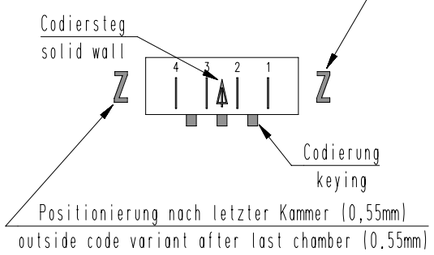

Beispiel Artikelbezeichnung :
example part description :

MFVV 7238-005-W60-CCC-0MM-NN

- NN — Farbmarkierung / colour marking "D"
- 0MM — Farbmarkierung / colour marking "C"
- CCC — Material und Farbcode / material and colour code
- W60 — Abart / variant
- W — Kontaktcode / contact code
- 005 — Polzahl / no. of poles
- 7238 — Artikel-Nr. / part no.
- MFVV — Verpackungscode / packing code
- MFVV — Alpha-Teil der Artiklbezeichnung / alpha part of the part description

Artikelbezeichnung part description	Anzahl der Kontakte number of contacts	Bestückung / loading 5	4	3	2	1	Gehäuserohling siehe Tabelle empty housing see chart MH 7210-005	Positionierung nach letzter Kammer outside code variant after last chamber MH 7210-0XX B	◬ = Codiersteg zwischen den Kammern solid wall between chambers MH 7210-0XX B Bemerkung / remark	Positionierung vor erster Kammer outside code variant before first chamber MH 7210-0XX B	Codierungsvariante siehe Tabelle coding peg variant see chart MH 7210-005
MFVV 7238-005-W60-CCC-0MM-NN	5	W	W	W	W	W	60		5 4 3 2 1 ◬		05 Grundcodierung Rohling basic coding empty housing
MFVV 7238-005-W61-CCC-0MM-NN	5	W	W	W	W	W	61	Z	5 4 3 2 1 ◬	Z	05 Grundcodierung Rohling basic coding empty housing
MFVV 7238-005-W62-CCC-0MM-NN	5	W	W	W	W	W	67	Z	5 4 3 2 1	Z	05 Grundcodierung Rohling basic coding empty housing
MFVV 7238-005-W63-CCC-0MM-NN	5	W	W	W	W	W	63	Z	5 4 3 2 1		05 Grundcodierung Rohling basic coding empty housing
MFVV 7238-005-W64-CCC-0MM-NN	5	W	W	W	W	W	72	Z	5 4 3 2 1 ◬	Z	05 Grundcodierung Rohling basic coding empty housing
MFVV 7238-005-W65-CCC-0MM-NN	5	W	W	W	W	W	68		5 4 3 2 1 ◬		05 Grundcodierung Rohling basic coding empty housing
MFVV 7238-005-W66-CCC-0MM-NN	5	W	W	W	W	W	74		5 4 3 2 1 ◬		05 Grundcodierung Rohling basic coding empty housing
MFVV 7238-005-W67-CCC-0MM-NN	3	W		W		W	60		5 4 3 2 1 ◬ teilbestückt / selectively loaded		05 Grundcodierung Rohling basic coding empty housing
MFVV 7238-005-W68-CCC-0MM-NN	5	W	W	W	W	W	69	Z	5 4 3 2 1 ◬	Z	05 Grundcodierung Rohling basic coding empty housing
MFVV 7238-005-W69-CCC-0MM-NN	3	W		W		W	72	Z	5 4 3 2 1 ◬ teilbestückt / selectively loaded	Z	05 Grundcodierung Rohling basic coding empty housing
MFVV 7238-005-W70-CCC-0MM-NN	5	W	W	W	W	W	70		5 4 3 2 1	Z	05 Grundcodierung Rohling basic coding empty housing
MFVV 7238-005-W71-CCC-0MM-NN	4	W	W		W	W	70		5 4 3 2 1 teilbestückt / selectively loaded	Z	05 Grundcodierung Rohling basic coding empty housing
MFVV 7238-005-W72-CCC-0MM-NN	4	W	W		W	W	63	Z	5 4 3 2 1 teilbestückt / selectively loaded		05 Grundcodierung Rohling basic coding empty housing
MFVV 7238-005-W73-CCC-0MM-NN	5	W	W	W	W	W	71		5 4 3 2 1 ◬		05 Grundcodierung Rohling basic coding empty housing

-VV-

Verpackungscode / packing code

VV	Verpackungsart / packaging	Bemerkung / remark
MP	Magazinpaket / magazine parcel	WN 50.225
MG	Magazingroßverpackung / large magazine parcel	WN 50.225

-W-

Kontaktcode / contact code

W	Kontakt Artikel-Nr. contact part no.	Material material	Veredelung plating	Farbkennzeichnung Kontaktcode contact code colour identification (nach / acc. to WN 30.62 / WN 30.83) Bereich / area "A"
0	RF 8109	CuSn	Sn	
Z	RF 8109.500			
1	RF 8109.010	CuSn	Au 0,8	
X	RF 8109.510			
3	RF 8109.030	Cu-Legierung Cu-alloy	Au 0,8	AC (grün / green)
V	RF 8109.530			
T	RF 8109.550	CuSn	Ag 2	Al (orange / orange)
Kundenspezifisch, nicht für Neueinrichtungen freigegeben! Customer-specific, not released for new installations!				
4	RF 8109.040	CuSn	Au 0,2	AR (dunkelbraun / dark brown)

-CCC-

Material und Farbcode
material and colour code

Materialinformation siehe Kundenzeichnung
material data see customer drawing

Leergehäuse / housing
MHL 7238-...-G

WN 14.0617.01 (PA66-GF25)

Code-Nr. code no.	Farbe / colour
361	rot / red
605	moosgrün / moos green
905	schwarz / black
960	natur / nature

Ergänzung am Ende der Artikelbezeichnung:
appendix at the end of the part description: -G

-MM-

Farbmarkierung / colour marking
Bereich / area "C"

Code-Nr. für Farbmarkierung siehe WN 30.83
code no. for colour marking see WN 30.83

00	ohne Farbmarkierung without colour marking

-NN-

Farbmarkierung / colour marking
Bereich / area "D"

Code-Nr. für Farbmarkierung siehe WN 30.83
code no. for colour marking see WN 30.83

00	ohne Farbmarkierung without colour marking

Verteiler distributor ------- Empfänger receiver
SDH
SDW

Index index	Änderung / modification	Datum date	Name name
41	bei Kontaktcode 4 Veredelung korrigert (Au war Ag)	06.09.23	U0001349
40	Kontaktcode "T", "Z", "X" und "V" hinzu	25.07.19	U0013643
39	3D-Ansicht an PCN 17/008 angepasst	15.05.18	U0001349

	Datum date	Name name	Projektleiter project manager	MFVV 7238-005
erstellt prepared	10.03.00	U0013643	D.M.	

Beachten Sie die allgemeinen Sicherheits- und Verarbeitungshinweise für Steckverbinder und Kontakte: http://www.stocko.de/catalog-pdf/sicherheitshinweise.pdf Respect general safty and processing information for connectors and contacts: http://www.stocko.de/catalog-pdf/safety-information.pdf