von Stocko freigegebene Leiter: wire approved by Stocko: 0,22 - 0,35mm²	ECO-TRONIC (RAST 2,5) Federgehäuse in Schneidklemmtechnik zum direkten und indirekten Stecken als Busverbinder ECO-TRONIC (RAST 2,5) IDC housings for direct and indirect connections as daisy chain connector	Raster: / pitch: 2,5mm	Identifikator: / identification: MFVV_7235-006_A_KF	Blatt: / page: A

Fehlende Maße und Hinweise siehe separate Kundenzeichnung
Missing dimensions and notes see separate customer drawing

STOCKO CONTACT GmbH & Co. KG

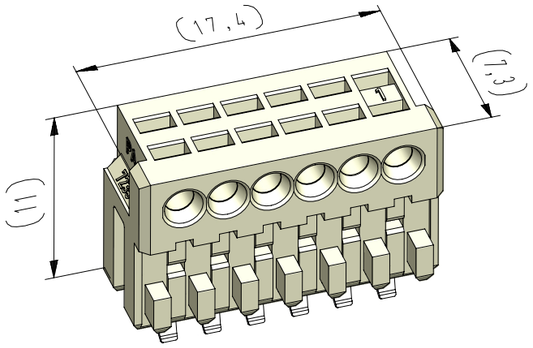

vereinfachte Darstellung einer möglichen Abart
simplified representation of possible variation

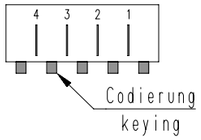

Beispiel Artikelbezeichnung :
example part description :

MFVV 7235-006-W00-CCC-0MM-NN

- NN: Farbmarkierung / colour marking "D"
- 0MM: Farbmarkierung / colour marking "C"
- CCC: Material und Farbcode / material and colour code
- W00: Abart / variant
- W00: Kontaktcode / contact code
- 006: Polzahl / no. of poles
- 7235: Artikel-Nr. / part no.
- MFVV: Verpackungscode / packing code
- MFVV: Alpha-Teil der Artiklbezeichnung / alpha part of the part description

| Artikelbezeichnung part description | Anzahl der Kontakte number of contacts | Bestückung / loading | | |