Diese Zeichnung darf ohne unsere Genehmigung weder vervielfältigt, noch dritten Personen zugänglich gemacht werden und bleibt unser Eigentum. Zuwiderhandlung ist strafbar.
All rights strictly reserved. Reproduction or issue to third parties in any form whatever is not permitted whitout written authority from the proprietor. Violation is punishable.

Gescannte und digital verteilte Zeichnungen benötigen zur Freigabe keine Unterschrift!
Scanned and digitally distributed drawings do not need a signature for the release!

Technische Änderungen vorbehalten!
Technical modifications will be reserved.

von Stocko freigegebene Leiter:
wire approved by Stocko: 0,22-0,35mm²

# ECO-TRONIC (RAST 2,5) Federgehäuse in Schneidklemmtechnik zum direkten und indirekten Stecken
# ECO-TRONIC (RAST 2,5) IDC housings for direct and indirect connections

| Raster: / pitch: | Identifikator: / identification: | Blatt: / page: |
|---|---|---|
| 2,5mm | MFVV_7234-009_C_KF | C |

Fehlende Maße und Hinweise siehe separate Kundenzeichnung
Missing dimensions and notes see separate customer drawing

STOCKO CONTACT GmbH & Co. KG

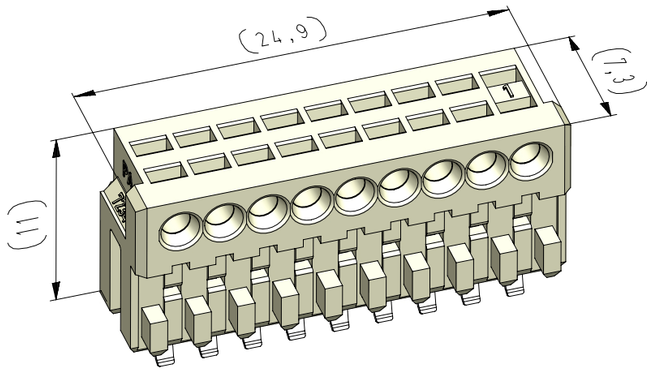


vereinfachte Darstellung
einer möglichen Abart
simplified representation
of possible variation

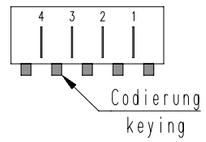


Beispiel Artikelbezeichnung :
example part description :

MFVV 7234-009-W28-CCC-0MM-NN

- NN: Farbmarkierung / colour marking "D"
- 0MM: Farbmarkierung / colour marking "C"
- CCC: Material und Farbcode / material and colour code
- W28: Abart / variant
- W: Kontaktcode / contact code
- 009: Polzahl / no. of poles
- 7234: Artikel-Nr. / part no.
- MFVV: Verpackungscode / packing code
- MFVV: Alpha-Teil der Artiklbezeichnung / alpha part of the part description

* = Sonderausführung, Codierung entspricht nicht der Normenvorgabe, mindestens ein Codiernocken muss vorhanden sein!
* = Special version, coding does not comply to the standard specification, at least one coding cam must be present!

| Artikelbezeichnung part description | Anzahl der Kontakte number of contacts | Bestückung / loading 9 | 8 | 7 | 6 | 5 | 4 | 3 | 2 | 1 | Gehäuseohling siehe Tabelle empty housing see chart MH 7210-009 | Codierungsvariante siehe Tabelle keying variant see chart MH 7210-009 | Bemerkung / remark |
|---|---|---|---|---|---|---|---|---|---|---|---|---|---|
| MFVV 7234-009-W28-CCC-0MM-NN | 9 | W | W | W | W | W | W | W | W | W | 00 | 29 | |
| MFVV 7234-009-W29-CCC-0MM-NN | 9 | W | W | W | W | W | W | W | W | W | 00 | 30 | |
| MFVV 7234-009-W30-CCC-0MM-NN | 9 | W | W | W | W | W | W | W | W | W | 00 | 32 | |
| MFVV 7234-009-W31-CCC-0MM-NN | 7 | W | W | W | W | W | W | W | | | 00 | 32 | teilbestückt / selectively loaded |
| MFVV 7234-009-W32-CCC-0MM-NN * | 9 | W | W | W | W | W | W | W | W | W | 00 | 09 | |
| MFVV 7234-009-W33-CCC-0MM-NN | 6 | | W | W | | W | W | | W | W | 00 | 32 | teilbestückt / selectively loaded |
| MFVV 7234-009-W34-CCC-0MM-NN | 5 | W | | W | | W | | W | | W | 00 | 17 | teilbestückt / selectively loaded |

## -VV-

Verpackungscode / packing code

| VV | Verpackungsart / packaging | Bemerkung / remark |
|---|---|---|
| MP | Magazinpaket / magazine parcel | WN 50.225 |
| MG | Magazingroßverpackung / large magazine parcel | WN 50.225 |

## -W-

Kontaktcode / contact code

| W | Kontakt Artikel-Nr. contact part no. | Material material | Veredelung plating | Farbkennzeichnung Kontaktcode contact code colour identification (nach / acc. to WN 30.62 / WN 30.83) Bereich / area "A" |
|---|---|---|---|---|
| 0 | RF 8109 | CuSn | Sn | |
| Z | RF 8109.500 | | | |
| 1 | RF 8109.010 | CuSn | Au 0,8 | |
| X | RF 8109.510 | | | |
| 3 | RF 8109.030 | Cu-Legierung Cu-alloy | Au 0,8 | AC (grün / green) |
| V | RF 8109.530 | | | |
| T | RF 8109.550 | CuSn | Ag 2 | Al (orange / orange) |
| Kundenspezifisch, nicht für Neueinrichtungen freigegeben! Customer-specific, not released for new installations! | | | | |
| 4 | RF 8109.040 | CuSn | Au 0,2 | AR (dunkelbraun / dark brown) |

## -CCC-

Material und Farbcode
material and colour code

Materialinformation siehe Kundenzeichnung
material data see customer drawing

Leergehäuse / housing
MHL 7234-...-G

WN 14.0617.01 (PA66-GF25)

| Code-Nr. code no. | Farbe / colour |
|---|---|
| 361 | Rot / red |
| 605 | Moosgrün / moos green |
| 905 | Schwarz / black |
| 960 | Natur / nature |

Ergänzung am Ende der Artikelbezeichnung: appendix at the end of the part description: -G

## -MM-

Farbmarkierung / colour marking
Bereich / area "C"

Code-Nr. für Farbmarkierung siehe WN 30.83
code no. for colour marking see WN 30.83

| | |
|---|---|
| 00 | ohne Farbmarkierung without colour marking |

## -NN-

Farbmarkierung / colour marking
Bereich / area "D"

Code-Nr. für Farbmarkierung siehe WN 30.83
code no. for colour marking see WN 30.83

| | |
|---|---|
| 00 | ohne Farbmarkierung without colour marking |

| Index index | Änderung / modification | Datum date | Name name |
|---|---|---|---|
| 30 | bei Kontaktcode 4 Veredelung korrigiert (Au war Ag) | 05.09.23 | U0001349 |
| 29 | Abart -W34- hinzu | 21.02.23 | U0013643 |
| 28 | Abart -W33- hinzu | 29.09.22 | U0013643 |

| | Datum date | Name name | Projektleiter project manager |
|---|---|---|---|
| erstellt prepared | 24.08.07 | Müller | D.M. |

MSVV 7234-009

| Verteiler distributor / Empfänger receiver |
|---|
| SDH |
| SDW |

Beachten Sie die allgemeinen Sicherheits- und Verarbeitungshinweise für Steckverbinder und Kontakte: http://www.stocko.de/catalog-pdf/safety-information.pdf
Respect general safty and processing information for connectors and contacts: http://www.stocko.de/catalog-pdf/safety-information.pdf