von Stocko freigegebene Leiter: wire approved by Stocko:	0,22mm² - 0,35mm² Insulation-Diameter: 1,3mm - 1,5mm ②	ECO-TRONIC (RAST 2.5) abgedichtete Schottdurchführung ECO-TRONIC (RAST 2.5) sealed panel mount connector	Raster: / pitch: 2,5mm	Identifikator: / identification: MSVV_7352-004_A_KF	Blatt: / page: A

Fehlende Maße und Hinweise siehe separate Kundenzeichnung
Missing dimensions and notes see separate customer drawing

STOCKO CONTACT GmbH & Co. KG

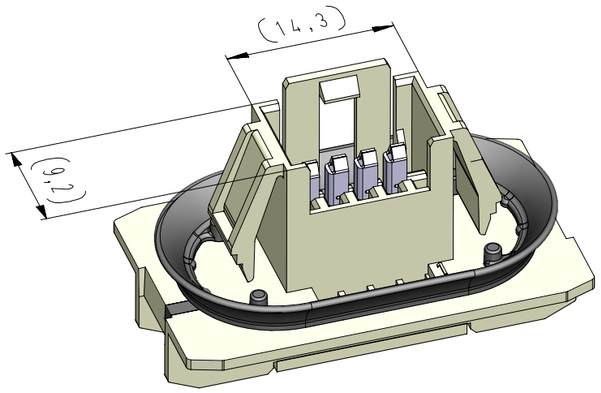

Darstellung vormontiert
representation pre-assembled

vereinfachte Darstellung einer möglichen Abart
simplified representation of possible variation

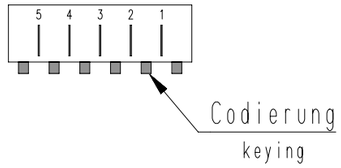

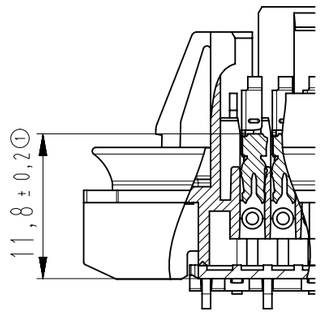

Beispiel Artikelbezeichnung:
example part description:

MSVV 7352-004-W00-CCC-DDD

- DDD: Material und Farbcode Dichtkomponente / material and colour code seal
- CCC: Material und Farbcode Hartkomponente / material and colour code hard component
- W: Abart / variant
- 00: Kontaktcode / contact code
- 004: Polzahl / no. of poles
- 7352: Artikel-Nr. / part no.
- MSVV: Verpackungscode / packaging code
- MSVV: Alpha-Teil der Artikelbezeichnung / alpha part of the part description

Artikelbezeichnung part description	Anzahl der Kontakte amount of contacts	Bestückung / loading 4	3	2	1	Codierungsvariante Gehäuse coding peg variety empty housing siehe Tabelle / see chart: MH 7210-004	Bemerkung / remark
MSVV 7352-004-W00-CCC-DDD	4	W	W	W	W	00	

-VV-

Verpackungscode / packing code

VV	Verpackungsart / packaging	Bemerkung / remark
MP	Magazinpaket / magazine parcel	WN 50.226

-W-

Kontaktcode / contact code

W	Kontakt Artikel-Nr contact part no.	Material material	Veredelung plating
0	RVB 8259	CuSn	Sn4

-CCC-

Material und Farbcode material and colour code

Materialinformation siehe Kundenzeichnung material data see customer drawing

Leergehäuse / housing MHM 7352-...

PA66-GF25

Code-Nr. code no.	Farbe / colour
960	Natur / nature

-DDD-

Material und Farbcode material and colour code

Materialinformation siehe Kundenzeichnung material data see customer drawing

Leergehäuse / housing MHM 7352-...

TPE

Code-Nr. code no.	Farbe / colour
905	Schwarz / black

Index index	Änderung / modification	Datum date	Name name
2	Hinweis hinzu	18.12.20	U0021483
1	Maß 11,8 war 11,85	25.01.19	U0021483

	Datum date	Name name	Projektleiter project manager
erstellt prepared	28.05.18	U0021483	J.S.

MSVV 7352-004

Verteiler distributor

Empfänger receiver
SDH
SDW

Diese Zeichnung darf ohne unsere Genehmigung weder vervielfältigt, noch dritten Personen zugänglich gemacht werden und bleibt unser Eigentum. Zuwiderhandlung ist strafbar.
All rights strictly reserved. Reproduction or issue to third parties in any form whatever is not permitted without authority from the proprietor. Violation is punishable.

Gescannte und digital verteilte Zeichnungen benötigen zur Freigabe keine Unterschrift!
Scanned and digitally distributed drawings do not need a signature for the release!

Technische Änderungen vorbehalten!
Technical modifications will be reserved.

Beachten Sie die allgemeinen Sicherheits- und Verarbeitungshinweise für Steckverbinder und Kontakte: http://www.stocko.de/catalog-pdf/sicherheitshinweise.pdf Respect general safty and processing information for connectors and contacts: http://www.stocko.de/catalog-pdf/safety-information.pdf