Diese Zeichnung darf ohne unsere Genehmigung weder vervielfältigt, noch dritten Personen zugänglich gemacht werden und bleibt unser Eigentum. Zuwiderhandlung ist strafbar.
All rights strictly reserved. Reproduction or issue to third parties in any form whatever is not permitted without authority from the proprietor. Violation is punishable.

Gescannte und digital verteilte Zeichnungen benötigen zur Freigabe keine Unterschrift!
Scanned and digitally distributed drawings do not need a signature for the release!

Technische Änderungen vorbehalten!
Technical modifications will be reserved.

Verteiler distributor
Empfänger receiver
SDH
SDW

STOCKO CONTACT GmbH & Co. KG

Raster: / pitch:	Identifikator: / identification:	Blatt: / page:
5mm	MSVV_7365-003_A_KF	A

ECO-TRONIC pro S (RAST 2.5) Stiftwannen in Einlöttechnik, für senkrechtes Stecken, Silo-Kammer
ECO-TRONIC pro S (RAST 2.5) pin connectors for THT, for vertical connections, silo chamber

Fehlende Maße und Hinweise siehe separate Kundenzeichnung
Missing dimensions and notes see separate customer drawing

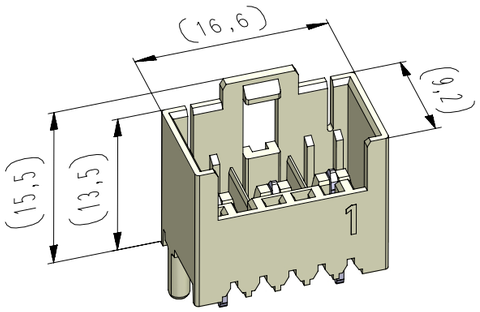

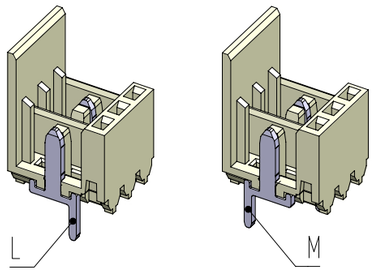

Beispiel Artikelbezeichnung:
example part description:

MSVV 7365-003-W00-CCC-000-NN

- NN — Farbmarkierung / colour marking "B"
- CCC — Material und Farbcode / material and colour code
- 000 — Abart / variant
- W — Kontaktcode / contact code
- 00 — Polzahl / no. of poles
- 7365-003 — Artikel-Nr. / part no.
- MSVV — Verpackungscode / packing code
- MSVV — Alpha-Teil der Artikelbezeichnung / alpha part of the part description

Lochbild (Bestückungsseite)
hole pattern (components side)

Standard-Lochbild / standard hole pattern = A

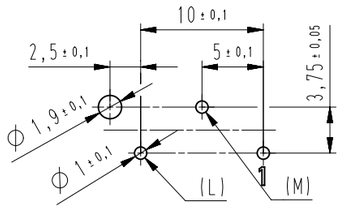

vereinfachte Darstellung
einer möglichen Abart
simplified representation
of possible variation

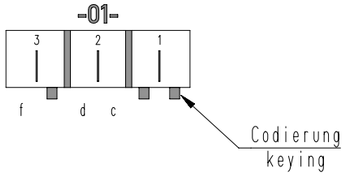

Standard Bestückung
"Dual-Line"
standard loading
"Dual-Line"

Artikelbezeichnung part description	Anzahl der Kontakte number of contacts	Bestückung / loading							Codierungsvariante siehe Tabelle coding peg variant see chart MH 7225-003	Bemerkung / remark	Lochbild / hole patter
						3	2	1			
MSVV 7365-003-W00-CCC-000-NN	3					L	M	L	00		A
MSVV 7365-003-W01-CCC-000-NN	3					L	M	L	01		A
MSVV 7365-003-W02-CCC-000-NN	3					L	M	L	02		A
MSVV 7365-003-W03-CCC-000-NN	3					L	M	L	03		A

-VV-

Verpackungscode / packing code

VV	Verpackungsart / packaging	Bemerkung / remark
LO	lose, geschüttet / slack, poured	WN 50.230
EM	Einzelmagazin / single magazine	WN 50.230
TY	Blister / tray	WN 50.230

-W-

Kontaktcode / contact code

W	Kontakt Artikel-Nr contact part no.	Material material	Veredelung plating
0	**L** = R 6169.050 **M** = R 6169.050 (180° gedreht / turned)	CuZn	Sn

-CCC-

Material und Farbcode
material and colour code

Materialinformation siehe Kundenzeichnung material data see customer drawing	
Leergehäuse / housing: MH 7365-...	
PA66-GF25	
Code-Nr. / code no.	Farbe / colour
960	natur / nature

-NN-

Farbmarkierung
colour marking
Bereich / area "B"

Code-Nr. für Farbmarkierung siehe WN 30.83 code no. for colour marking see WN 30.83	
00	ohne Farbmarkierung without colour marking

Index index	Änderung / modification	Datum date	Name name
2	Gehäuselänge reduziert	18.01.23	U0013643
1	Verpackungsart "TY" hinzu	20.05.20	U0013643

	Datum date	Name name	Projektleiter project manager	MSVV 7365-003
erstellt prepared	27.11.18	U0013643	D.M.	

Beachten Sie die allgemeinen Sicherheits- und Verarbeitungshinweise für Steckverbinder und Kontakte: http://www.stocko.de/catalog-pdf/safety-information.pdf