Diese Zeichnung darf ohne unsere Genehmigung weder vervielfältigt, noch dritten Personen zugänglich gemacht werden und bleibt unser Eigentum. Zuwiderhandlung ist strafbar.
All rights strictly reserved. Reproduction or issue to third parties in any form whatever is not permitted whitout written authority from the proprietor. Violation is punishable.

Gescannte und digital verteilte Zeichnungen benötigen zur Freigabe keine Unterschrift!
Scanned and digitally distributed drawings do not need a signature for the release!

Technische Änderungen vorbehalten!
Technical modifications will be reserved.

Von Stocko freigegebene Leiter: wire approved by STOCKO: 0,35 mm² - 0,75 mm²	ECO-TRONIC pro (RAST 2,5) Federgehäuse in Schneidklemmtechnik zum direkten und indirekten Stecken ECO-TRONIC pro (RAST 2,5) IDC housings for direct and indirect connections	Raster: / pitch: 5mm	Identifikator: / identification: MFVV_7260-005_C_KF	Blatt: / page: C

Fehlende Maße und Hinweise siehe separate Kundenzeichnung
Missing dimensions and notes see separate customer drawing

STOCKO CONTACT GmbH & Co. KG

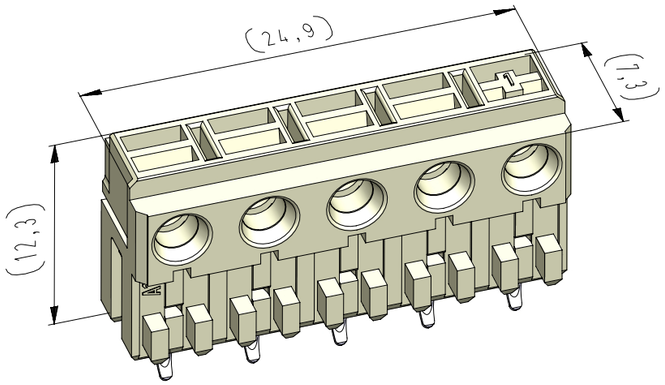

vereinfachte Darstellung
einer möglichen Abart
simplified representation
of possible variation

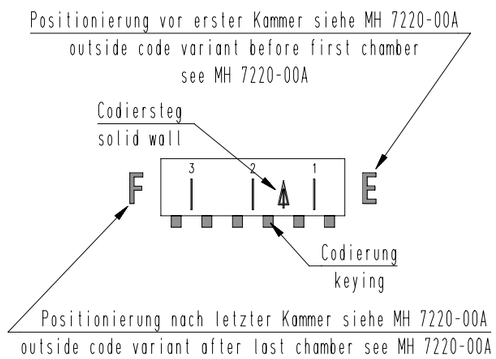

Beispiel Artikelbezeichnung :
example part description :

MFVV 7260-005-W29-CCC-0MM-NN

- NN: Farbmarkierung / colour marking "D"
- MM: Farbmarkierung / colour marking "C"
- CCC: Material und Farbcode / material and colour code
- W: Abart / variant
- 29: Kontaktcode / contact code
- 005: Polzahl / no. of poles
- 7260: Artikel-Nr. / part no.
- 0: Verpackungscode / packing code
- MFVV: Alpha-Teil der Artiklbezeichnung / alpha part of the part description

Artikelbezeichnung part description	Anzahl der Kontakte number of contacts	Bestückung / loading 5	4	3	2	1	Gehäuserohling siehe Tabelle empty housing see chart MH 7220-005	Positionierung nach letzter Kammer outside code variant after last chamber MH 7220-0XX A / MH 7220-00A	◬ = Codiersteg zwischen den Kammern solid wall between chambers MH 7220-0XX A Bemerkung / remark	Positionierung vor erster Kammer outside code variant before first chamber MH 7220-0XX A / MH 7220-00A	Codierungsvariante siehe Tabelle coding peg variant see chart MH 7220-005
MFVV 7260-005-W29-CCC-0MM-NN	5	W	W	W	W	W	ZG	A	5 4 3 2 1	F	18
MFVV 7260-005-W30-CCC-0MM-NN	5	W	W	W	W	W	00	A	5 4 3 2 1	A	18
MFVV 7260-005-W31-CCC-0MM-NN	5	W	W	W	W	W	00	A	5 4 3 2 1	A	20
MFVV 7260-005-W32-CCC-0MM-NN	5	W	W	W	W	W	00	A	5 4 3 2 1	A	19
MFVV 7260-005-W33-CCC-0MM-NN	3		W	W	W		00	A	5 4 3 2 1 teilbestückt / selectively loaded	A	00
									5 4 3 2 1		
									5 4 3 2 1		
									5 4 3 2 1		
									5 4 3 2 1		
									5 4 3 2 1		
									5 4 3 2 1		
									5 4 3 2 1		
									5 4 3 2 1		
									5 4 3 2 1		

-VV-

Verpackungscode / packing code

VV	Verpackungsart / packaging	Bemerkung / remark
MP	Magazinpaket / magazine parcel	WN 50.230
MG	Magazingroßverpackung / large magazine parcel	WN 50.230

-W-

Kontaktcode / contact code

W	Kontakt Artikel-Nr contact part no.	Material material	Veredelung plating	Farbkennzeichnung Kontaktcode contact code colour identification (nach / acc. to WN 30.62 / WN 30.83) Bereich / area "A"
0	RF 8179	CuSn	Sn	
2	RF 8179.010	Cu-Legierung Cu-alloy	Sn	AC (grün / green)

-CCC-

Material und Farbcode
material and colour code

Materialinformation siehe Kundenzeichnung material data see customer drawing	
Leergehäuse / housing MHL 7260-...-G	
WN 14.0617.01 (PA66-GF25)	
Code-Nr. code no.	Farbe colour
960	natur nature

Ergänzung am Ende der Artikelbezeichnung:
appendix at the end of the part description: -G

-MM-

Farbmarkierung / colour marking
Bereich / area "C"

Code-Nr. für Farbmarkierung siehe WN 30.83 code no. for colour marking see WN 30.83	
00	ohne Farbmarkierung without colour marking

-NN-

Farbmarkierung / colour marking
Bereich / area "D"

Code-Nr. für Farbmarkierung siehe WN 30.83 code no. for colour marking see WN 30.83	
00	ohne Farbmarkierung without colour marking

Verteiler distributor --- Empfänger receiver
SDH
SDW

Index index	Änderung / modification	Datum date	Name name
5	Abart -W33- hinzu	10.03.23	U0013643
4	Material WN 14.0632.01 entfernt	07.07.21	U0013643
3	Abart -W32- hinzu	19.04.21	U0001349

	Datum date	Name name	Projektleiter project manager
erstellt prepared	29.06.20	U0001349	D.M.

MFVV 7260-005

Beachten Sie die allgemeinen Sicherheits- und Verarbeitungshinweise für Steckverbinder und Kontakte: http://www.stocko.de/catalog-pdf/safety-information.pdf
Respect general safty and processing information for connectors and contacts: http://www.stocko.de/catalog-pdf/safety-information.pdf