von Stocko freigegebene Leiter: wire approved by Stocko: 0,22-0,35mm²	ECO-TRONIC IMS 1mm (RAST 2.5) Federgehäuse in Schneidklemmtechnik, passive Leiterplatten Verrastung ECO-TRONIC IMS 1mm (RAST 2.5) IDC housings, passive PCB locking	Raster: / pitch: 2,5mm	Identifikator: / identification: MFVV_7738-003_A_KF	Blatt: / page: A

Fehlende Maße und Hinweise siehe separate Kundenzeichnung
Missing dimensions and notes see separate customer drawing

STOCKO CONTACT GmbH & Co. KG

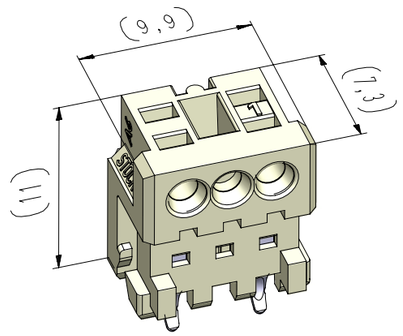

vereinfachte Darstellung einer möglichen Abart
simplified representation of possible variation

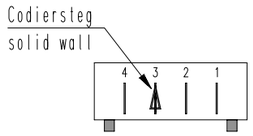

Beispiel Artikelbezeichnung :
example part description :

MFVV 7738-003-W60-CCC-0MM-NN

- NN — Farbmarkierung / colour marking "D"
- MM — Farbmarkierung / colour marking "C"
- CCC — Material und Farbcode / material and colour code
- W — Abart / variant
- 60 — Kontaktcode / contact code
- 003 — Polzahl / no. of poles
- 7738 — Artikel-Nr. / part no.
- VV — Verpackungscode / packing code
- MFV — Alpha-Teil der Artiklbezeichnung / alpha part of the part description

Artikelbezeichnung part description	Anzahl der Kontakte number of contacts	Bestückung / loading X = keine Bestückung (Codiersteg) / no assembly (solid wall) 3	2	1	Gehäuserohling siehe Tabelle empty housing see chart MH 7210-003	◬ = Codiersteg auf den Kammern solid wall on the chambers MH 7210-0XX I Bemerkung / remark	Codierungsvariante siehe Tabelle coding peg variant see chart MH 7210-003
MFVV 7738-003-W60-CCC-000-NN	2	W	X	W	86	3 2 1 ◬	03 Grundcodierung Rohling basic coding empty housing
						3 2 1	
						3 2 1	
						3 2 1	
						3 2 1	
						3 2 1	
						3 2 1	
						3 2 1	
						3 2 1	
						3 2 1	
						3 2 1	
						3 2 1	
						3 2 1	
						3 2 1	
						3 2 1	

-VV-

Verpackungscode / packing code

VV	Verpackungsart / packaging	Bemerkung / remark
MP	Magazinpaket / magazine parcel	WN 50.225
MG	Magazingroßverpackung / large magazine parcel	WN 50.225

-W-

Kontaktcode / contact code

W	Kontakt Artikel-Nr. contact part no.	Material material	Veredelung plating	Farbkennzeichnung Kontaktcode contact code colour identification (nach / acc. to WN 30.62 / WN 30.83) Bereich / area "A"
0	RF 8247.100	CuSn	Sn	

-CCC-

Material und Farbcode
material and colour code

Materialinformation siehe Kundenzeichnung material data see customer drawing	
Leergehäuse / housing MH 7738-...	
WN 14.0617.01 (PA66-GF25)	
Code-Nr. code no.	Farbe / colour
960	natur / nature

-MM-

Farbmarkierung / colour marking
Bereich / area "C"

Code-Nr. für Farbmarkierung siehe WN 30.83 code no. for colour marking see WN 30.83	
00	ohne Farbmarkierung without colour marking

-NN-

Farbmarkierung / colour marking
Bereich / area "D"

Code-Nr. für Farbmarkierung siehe WN 30.83 code no. for colour marking see WN 30.83	
00	ohne Farbmarkierung without colour marking

Index index	Änderung / modification	Datum date	Name name
2	Kontakt RF 8247.110 entfernt	21.09.21	U0013643
1	Kontakte RF 8247.120 und .130 entfernt	30.06.21	U0013643
0	Abart -W60- hinzu	23.07.19	U0001349

	Datum date	Name name	Projektleiter project manager	MFVV 7738-003
erstellt prepared	23.07.19	U0001349	B.M.	

Verteiler distributor ------- Empfänger receiver
SDH
SDW

Diese Zeichnung darf ohne unsere Genehmigung weder vervielfältigt, noch dritten Personen zugänglich gemacht werden und bleibt unser Eigentum. Zuwiderhandlung ist strafbar.
All rights strictly reserved. Reproduction or issue to third parties in any form whatever is not permitted whitout written authority from the proprietor. Violation is punishable.

Gescannte und digital verteilte Zeichnungen benötigen zur Freigabe keine Unterschrift!
Scanned and digitally distributed drawings do not need a signature for the release!

Technische Änderungen vorbehalten!
Technical modifications will be reserved.

Beachten Sie die allgemeinen Sicherheits- und Verarbeitungshinweise für Steckverbinder und Kontakte: http://www.stocko.de/catalog-pdf/sicherheitshinweise.pdf Respect general safty and processing information for connectors and contacts: http://www.stocko.de/catalog-pdf/safety-information.pdf