Diese Zeichnung darf ohne unsere Genehmigung weder vervielfältigt, noch dritten Personen zugänglich gemacht werden und bleibt unser Eigentum. Zuwiderhandlung ist strafbar.
All rights strictly reserved. Reproduction or issue to third parties in any form whatever is not permitted without written authority from the proprietor. Violation is punishable.

Gescannte und digital verteilte Zeichnungen benötigen zur Freigabe keine Unterschrift!
Scanned and digitally distributed drawings do not need a signature for the release!

Technische Änderungen vorbehalten!
Technical modifications will be reserved.

ECO-FLEX M (RAST 5) Messerleiste in THT-Einlöttechnik für senkrechtes Stecken, vergusssicher für Innenverrastung
ECO-FLEX M (RAST 5) Tab connectors in THT soldering technology for vertical connections, resin-sealed header for inside locking

Raster: / pitch:	Identifikator: / identification:	Blatt: / page:
5mm	MSVV_9451-002_A_KF	A

Fehlende Maße und Hinweise siehe separate Kundenzeichnung
Missing dimensions and notes see separate customer drawing

STOCKO CONTACT GmbH & Co. KG

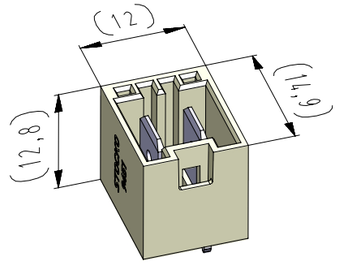

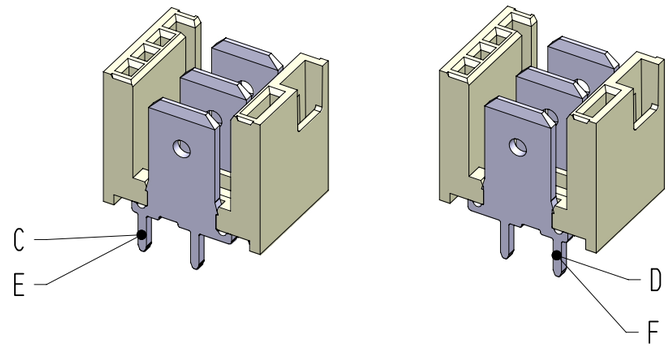

Lochbild (Bestückungsseite) / hole pattern (component side)

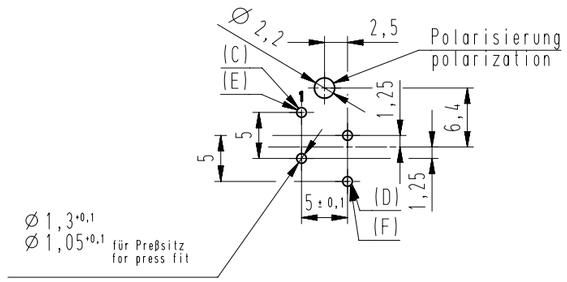

vereinfachte Darstellung einer möglichen Abart
simplified representation of possible variation

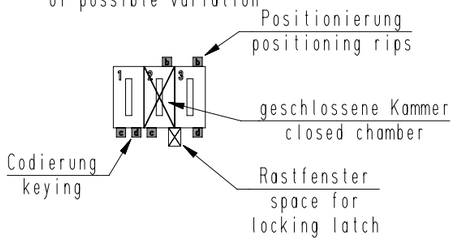

Beispiel Artikelbezeichnung :
example part description :

MSVV 9451-002-W0A-CCC-MMM-NN

- NN — Farbmarkierung / colour marking
- MMM — Beschriftungscode / labeling code
- CCC — Material und Farbcode / material and colour code
- A — Abart / variant
- W — Kontaktcode / contact code
- 002 — Polzahl / no. of poles
- 9451 — Artikel-Nr. / part no.
- 00 — Verpackungscode / packing code
- MSVV — Alpha-Teil der Artiklbezeichnung / alpha part of the part description

Artikelbezeichnung part description	Anzahl der Kontakte number of contacts	C / D - E / F = Bestückung / loading X = geschlossene Kammer / closed chamber 1	2											Gehäuseohling siehe Tabelle empty housing see chart MH 8420-002	Codierungsvariante siehe Tabelle coding peg variant see chart MH 8420-002	Rastfenster zwischen den Kammern lock windows between chambers	Bemerkung remark
MSVV 9451-002-00A-CCC-MMM-NN	2	C	D											0A	0A	1 2 [X]	
MSVV 9451-002-10A-CCC-MMM-NN	2	E	F											0A	0A	1 2 [X]	**versilbert silver-plated**
																1 2	
MSVV 9451-002-10B-CCC-MMM-NN	2	E	F											0B	0B	1 2 [X]	**versilbert silver-plated**
																1 2	
MSVV 9451-002-10E-CCC-MMM-NN	2	E	F											0E	0E	1 2 [X]	**versilbert silver-plated**
																1 2	
MSVV 9451-002-150-CCC-MMM-NN	2	E	F											50	50	1 2 [X]	**versilbert silver-plated**
																1 2	
																1 2	
																1 2	
																1 2	
																1 2	
																1 2	
																1 2	
																1 2	
																1 2	
																1 2	
																1 2	
																1 2	

-VV-

Verpackungscode / packing code

VV	Verpackungsart / packaging	Bemerkung remark
LO	lose, geschüttet slack pouring	WN 50.202
EM	Einzelmagazin single magazine	WN 50.202

-W-

Kontaktcode / contact code

W	Kontakt Artikel-Nr. contact part no.	Material material	Veredelung plating
0	**C** = RM 6138.050 P 0,8-6,3 **D** = RM 6138.050 P 0,8-6,3 180° gedr./turned	CuZn	Sn
1	**E** = RM 6138.001 P 0,8-6,3 **F** = RM 6138.001 P 0,8-6,3 180° gedr./turned	CuZn	Ag

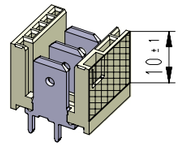

Farbkennzeichnungsbereich bei versilberten Kontakten
colour identification area if silvered pins mounted
(nach / acc. to WN 30.70 Bereich / area "D")

-CCC-

Material und Farbcode / material and colour code

Materialinformation siehe Kundenzeichnung
material data see customer drawing

Leergehäuse / housing: MH 9451-...

WN 14.0617.01 (PA66-GF25)		WN 14.0634.01 (PA66-GF25)	
Code-Nr. code no.	Farbe colour	Code-Nr. code no.	Farbe colour
118	zinkgelb / zinc yellow	960	natur / nature
121	rapsgelb / rape yellow		
314	altrosa / antique pink		
512	lichtblau / light blue		
518	türkisblau / turquoise blue		
605	moosgrün / moos green		
701	silbergrau / silver grey		
905	schwarz / black		
960	natur / nature		

-MMM-

Beschriftungscode nach Kundenwunsch
labeling code acc. to the customer

Code-Nr. code no.	siehe WN see WN	Farbe colour
000	-----	ohne Beschriftung without labeling
N**	30.72	Standard / standard

-NN-

Code-Nr. für Farbmarkierung siehe WN 30.83
Code no. for colour marking see 30.83

Code-Nr. / code no.	Farbe / colour
00	ohne / without

Verteiler distributor	
Empfänger receiver	
SDH	
SDW	

Index index	Änderung / modification	Datum date	Name name
7	Material WN 14.0634.01 mit Materialcode -960- hinzu.	04.03.22	U0013643
6	Abart -10B- hinzu	21.02.19	U0013643

	Datum date	Name name	Projektleiter project manager	MSVV 9451-002
erstellt prepared	09.02.15	U0013643	D.M.	

Beachten Sie die allgemeinen Sicherheits- und Verarbeitungshinweise für Steckverbinder und Kontakte: http://www.stocko.de/catalog-pdf/safety-information.pdf Respect general safty and processing information for connectors and contacts: http://www.stocko.de/catalog-pdf/safety-information.pdf