Diese Zeichnung darf ohne unsere Genehmigung weder vervielfältigt, noch dritten Personen zugänglich gemacht werden und bleibt unser Eigentum. Zuwiderhandlung ist strafbar.
All rights strictly reserved. Reproduction or issue to third parties in any form whatever is not permitted whitout written authority from the proprietor. Violation is punishable.

ECO-FLEX M (RAST 5) Messerleiste in THT-Einlöttechnik für waagerechtes Stecken, Rastfenster unten, erhöhte Variante für Außenrastarm, mit Zapfen, mit versetztem Rastloch im Kontakt
ECO-FLEX M (RAST 5) Tab connectors in THT soldering technology for horizontal connections, raised version, for locking feature outside at bottom, with pegs, with staggered locking feature at contact

Raster: / pitch:	Identifikator: / identification:	Blatt: / page:
5mm	MSVV_9408-010_B_KF	B

Fehlende Maße und Hinweise siehe separate Kundenzeichnung
Missing dimensions and notes see separate customer drawing

STOCKO CONTACT GmbH & Co. KG

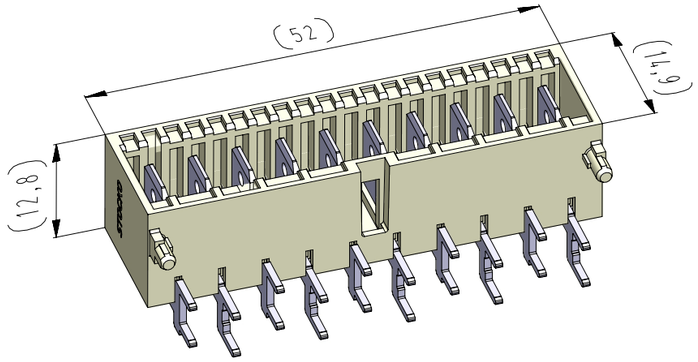

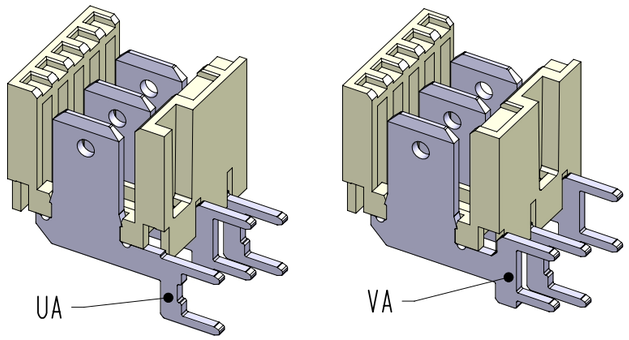

Beispiel Artikelbezeichnung :
example part description :

MSVV 9408-010-W10-CCC-MMM-NN

- NN: Farbmarkierung / colour marking
- MMM: Beschriftungscode / labeling code
- CCC: Material und Farbcode / material and colour code
- W: Abart / variant
- 10: Kontaktcode / contact code
- 010: Polzahl / no. of poles
- 9408: Artikel-Nr. / part no.
- MSVV: Verpackungscode / packing code
- MSVV: Alpha-Teil der Artiklbezeichnung / alpha part of the part description

Lochbild (Bestückungsseite) / hole pattern (component side)

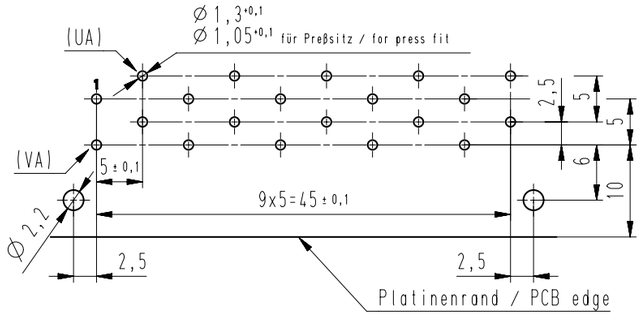

vereinfachte Darstellung einer möglichen Abart
simplified representation of possible variation

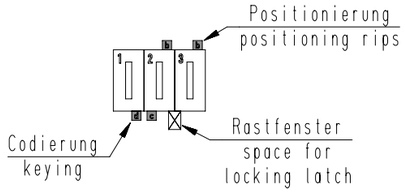

-VV-		
Verpackungscode / packing code		
VV	Verpackungsart / packaging	Bemerkung remark
LO	lose, geschüttet slack pouring	WN 50.202
EM	Einzelmagazin single magazine	WN 50.202

-W-			
Kontaktcode / contact code			
W	Kontakt Artikel-Nr. contact part no.	Material material	Veredelung plating
0	**UA** = RM 6147.051 P 0,8-6,3	CuZn	Sn
	VA = RM 6148.051 P 0,8-6,3		

-CCC-			
Material und Farbcode material and colour code			
Materialinformation siehe Kundenzeichnung material data see customer drawing			
Leergehäuse / housing: MH 9406-...			
WN 14.0617.01 (PA66-GF25)		WN 14.0634.01 (PA66-GF25)	
Code-Nr. code no.	Farbe colour	Code-Nr. code no.	Farbe colour
118	zinkgelb / zinc yellow	960	natur / nature
121	rapsgelb / rape yellow		
314	altrosa / antique pink		
512	lichtblau / light blue		
518	türkisblau / turquoise blue		
605	moosgrün / moos green		
701	silbergrau / silver grey		
905	schwarz / black		
960	natur / nature		

-MMM-		
Beschriftungscode nach Kundenwunsch labeling code acc. to the customer		
Code-Nr. code no.	siehe WN see WN	Farbe colour
000	-----	ohne Beschriftung without labeling
X**	30.80	Standard / standard

-NN-	
Code-Nr. für Farbmarkierung siehe WN 30.83 code no. for colour marking see WN 30.83	
Code-Nr. / code no.	Farbe / colour
00	ohne / without

Artikelbezeichnung part description	Anzahl der Kontakte number of contacts	Bestückung / loading 1	2	3	4	5	6	7	8	9	10			Codierungsvariante siehe Tabelle coding peg variant see chart MH 8420-010	Rastfenster zwischen den Kammern space for locking latch between chambers Bemerkung / remark
MSVV 9408-010-510-CCC-MMM-NN	10	VA	UA	VA	UA	VA	UA	VA	UA	VA	UA			10	1 2 3 4 5 6 7 8 9 10 [X] [X] [X] [X] [X]
															1 2 3 4 5 6 7 8 9 10
MSVV 9408-010-576-CCC-MMM-NN	10	VA	UA	VA	UA	VA	UA	VA	UA	VA	UA			76	1 2 3 4 5 6 7 8 9 10 [X] [X] [X] [X]
															1 2 3 4 5 6 7 8 9 10
															1 2 3 4 5 6 7 8 9 10
															1 2 3 4 5 6 7 8 9 10
															1 2 3 4 5 6 7 8 9 10
															1 2 3 4 5 6 7 8 9 10
															1 2 3 4 5 6 7 8 9 10
															1 2 3 4 5 6 7 8 9 10
															1 2 3 4 5 6 7 8 9 10
															1 2 3 4 5 6 7 8 9 10
															1 2 3 4 5 6 7 8 9 10
															1 2 3 4 5 6 7 8 9 10
															1 2 3 4 5 6 7 8 9 10
															1 2 3 4 5 6 7 8 9 10
															1 2 3 4 5 6 7 8 9 10
															1 2 3 4 5 6 7 8 9 10
															1 2 3 4 5 6 7 8 9 10
															1 2 3 4 5 6 7 8 9 10

Artikelbezeichnung part description	Anzahl der Kontakte number of contacts	Bestückung / loading 1	2	3	4	5	6	7	8	9	10			Codierungsvariante siehe Tabelle coding peg variant see chart MH 8420-010	Rastfenster zwischen den Kammern space for locking latch between chambers Bemerkung / remark
															1 2 3 4 5 6 7 8 9 10
															1 2 3 4 5 6 7 8 9 10
															1 2 3 4 5 6 7 8 9 10
															1 2 3 4 5 6 7 8 9 10
															1 2 3 4 5 6 7 8 9 10
															1 2 3 4 5 6 7 8 9 10
															1 2 3 4 5 6 7 8 9 10
															1 2 3 4 5 6 7 8 9 10
															1 2 3 4 5 6 7 8 9 10
															1 2 3 4 5 6 7 8 9 10
															1 2 3 4 5 6 7 8 9 10
															1 2 3 4 5 6 7 8 9 10
															1 2 3 4 5 6 7 8 9 10
															1 2 3 4 5 6 7 8 9 10
															1 2 3 4 5 6 7 8 9 10
															1 2 3 4 5 6 7 8 9 10
															1 2 3 4 5 6 7 8 9 10
															1 2 3 4 5 6 7 8 9 10
															1 2 3 4 5 6 7 8 9 10
															1 2 3 4 5 6 7 8 9 10
															1 2 3 4 5 6 7 8 9 10
															1 2 3 4 5 6 7 8 9 10

Gescannte und digital verteilte Zeichnungen benötigen zur Freigabe keine Unterschrift!
Scanned and digitally distributed drawings do not need a signature for the release!

Technische Änderungen vorbehalten!
Technical modifications will be reserved.

Verteiler distributor
Empfänger receiver
SDH
SDW

Index index	Änderung / modification	Datum date	Name name
10	Material WN 14.0634.01 mit Materialcode -960- hinzu.	04.03.22	U0013643
9	Material und Farbcode 627, 715, 721 ungültig und 121 hinzu	11.09.20	U0013643

	Datum date	Name name	Projektleiter project manager
erstellt prepared	11.02.09	U0013643	D.M.

MSVV 9408-010

Beachten Sie die allgemeinen Sicherheits- und Verarbeitungshinweise für Steckverbinder und Kontakte: http://www.stocko.de/catalog-pdf/sicherheitshinweise.pdf Respect general safty and processing information for connectors and contacts: http://www.stocko.de/catalog-pdf/safety-information.pdf