Diese Zeichnung darf ohne unsere Genehmigung weder vervielfältigt, noch dritten Personen zugänglich gemacht werden und bleibt unser Eigentum. Zuwiderhandlung ist strafbar.
All rights strictly reserved. Reproduction or issue to third parties in any form whatever is not permitted without authority from the proprietor. Violation is punishable.

Gescannte und digital verteilte Zeichnungen benötigen zur Freigabe keine Unterschrift!
Scanned and digitally distributed drawings do not need a signature for the release!

Technische Änderungen vorbehalten!
Technical modifications will be reserved.

# ECO-FLEX M (RAST 5) Messerleiste in THT-Einlöttechnik für waagerechtes Stecken, Rastfenster unten, erhöhte Variante für Außenrastarm
# ECO-FLEX M (RAST 5) Tab connectors in THT soldering technology for horizontal connections, raised version, for locking feature outside at bottom

| Raster: / pitch: | Identifikator: / identification: | Blatt: / page: |
|---|---|---|
| 5mm | MSVV_9403-002_A_KF | A |

Fehlende Maße und Hinweise siehe separate Kundenzeichnung
Missing dimensions and notes see separate customer drawing

STOCKO CONTACT GmbH & Co. KG

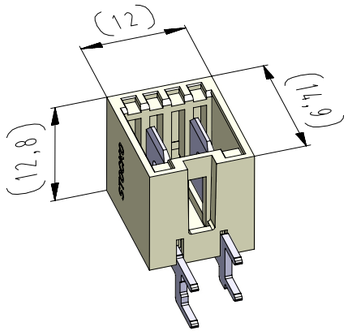


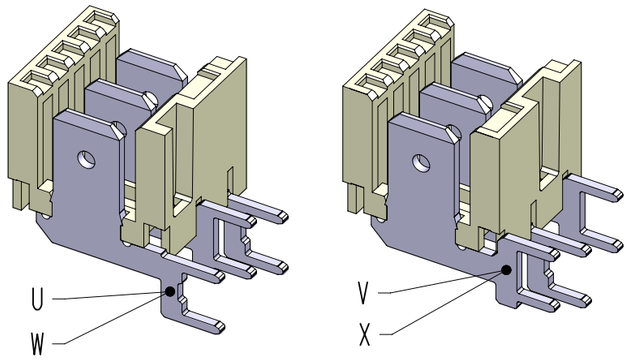


vereinfachte Darstellung einer möglichen Abart
simplified representation of possible variation

Lochbild (Bestückungsseite) / hole pattern (component side)

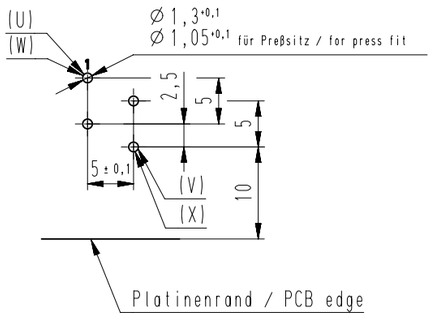


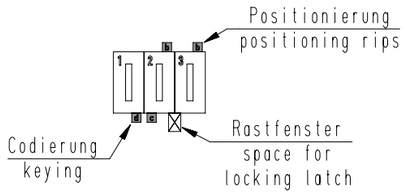


Beispiel Artikelbezeichnung :
example part description :

MSVV 9403-002-W0A-CCC-MMM-NN

- NN: Farbmarkierung / colour marking
- MMM: Beschriftungscode / labeling code
- CCC: Material und Farbcode / material and colour code
- W0A: Abart / variant
- W: Kontaktcode / contact code
- 002: Polzahl / no. of poles
- 9403: Artikel-Nr. / part no.
- MSVV: Verpackungscode / packing code
- MSVV: Alpha-Teil der Artiklbezeichnung / alpha part of the part description

| -VV- Verpackungscode / packing code | | |
|---|---|---|
| VV | Verpackungsart / packaging | Bemerkung remark |
| LO | lose, geschüttet slack pouring | WN 50.202 |
| EM | Einzelmagazin single magazine | WN 50.202 |

| -W- Kontaktcode / contact code | | | |
|---|---|---|---|
| W | Kontakt Artikel-Nr. contact part no. | Material material | Veredelung plating |
| 0 | **U** = RM 6147.050 P 0,8-6,3 | CuZn | Sn |
| | **V** = RM 6148.050 P 0,8-6,3 | | |
| 1 | **W** = RM 6147.001 P 0,8-6,3 | CuZn | Ag |
| | **X** = RM 6148.001 P 0,8-6,3 | | |

| Artikelbezeichnung part description | Anzahl der Kontakte amount of contacts | Bestückung / loading 1 | 2 | Codierungsvariante siehe Tabelle coding peg variant acc to chart MH 8420-002 | Rastfenster zwischen den Kammern space for locking latch between chambers Bemerkung / remark |
|---|---|---|---|---|---|
| MSVV 9403-002-00A-CCC-MMM-NN | 2 | U | V | 0A | [X] |
| MSVV 9403-002-10A-CCC-MMM-NN | 2 | W | X | 0A | [X] versilbert / silver-plated |
| MSVV 9403-002-00B-CCC-MMM-NN | 2 | U | V | 0B | [X] |
| MSVV 9403-002-00C-CCC-MMM-NN | 2 | U | V | 0C | [X] |
| MSVV 9403-002-10C-CCC-MMM-NN | 2 | W | X | 0C | [X] versilbert / silver-plated |
| MSVV 9403-002-00E-CCC-MMM-NN | 2 | U | V | 0E | [X] |
| MSVV 9403-002-00N-CCC-MMM-NN | 2 | U | V | 0N | [X] |
| MSVV 9403-002-00P-CCC-MMM-NN | 2 | U | V | 0P | [X] |

| Artikelbezeichnung part description | Anzahl der Kontakte amount of contacts | Bestückung / loading 1 | 2 | Codierungsvariante siehe Tabelle coding peg variant acc to chart MH 8420-002 | Rastfenster zwischen den Kammern space for locking latch between chambers Bemerkung / remark |
|---|---|---|---|---|---|

| -CCC- Material und Farbcode material and colour code | | | |
|---|---|---|---|
| Materialinformation siehe Kundenzeichnung material data see customer drawing | | | |
| Leergehäuse / housing: MH 9402-... | | | |
| WN 14.0617.01 (PA66-GF25) | | WN 14.0634.01 (PA66-GF25) | |
| Code-Nr. code no. | Farbe colour | Code-Nr. code no. | Farbe colour |
| 118 | zinkgelb / zinc yellow | 960 | natur / nature |
| 121 | rapsgelb / rape yellow | | |
| 314 | altrosa / antique pink | | |
| 512 | lichtblau / light blue | | |
| 518 | türkisblau / turquoise blue | | |
| 605 | moosgrün / moos green | | |
| 701 | silbergrau / silver grey | | |
| 905 | schwarz / black | | |
| 960 | natur / nature | | |

| -MMM- Beschriftungscode nach Kundenwunsch labeling code acc. to the customer | | |
|---|---|---|
| Code-Nr. code no. | siehe WN see WN | Farbe colour |
| 000 | ----- | ohne Beschriftung without labeling |
| N** | 30.72 | Standard / standard |

| -NN- Code-Nr. für Farbmarkierung siehe WN 30.83 code no. for colour marking see WN 30.83 | |
|---|---|
| Code-Nr. / code no. | Farbe / colour |
| 00 | ohne / without |

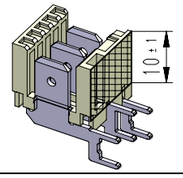


Farbkennzeichnungsbereich bei versilberten Kontakten
colour coding area when silvered contacts
(nach / according WN 30.70 Bereich / area "D")

| Index index | Änderung / modification | Datum date | Name name |
|---|---|---|---|
| 19 | Material WN 14.0634.01 mit Materialcode -960- hinzu. | 04.03.22 | U0013643 |
| 18 | Material und Farbcode 627, 715, 721 ungültig und 121 hinzu | 11.09.20 | U0013643 |

| | Datum date | Name name | Projektleiter project manager |
|---|---|---|---|
| erstellt prepared | 02.04.03 | U0013643 | D.M. |

MSVV 9403-002

| Verteiler distributor |
|---|
| Empfänger receiver |
| SDH |
| SDW |

Beachten Sie die allgemeinen Sicherheits- und Verarbeitungshinweise für Steckverbinder und Kontakte: http://www.stocko.de/catalog-pdf/safety-information.pdf Respect general safty and processing information for connectors and contacts: http://www.stocko.de/catalog-pdf/sicherheitshinweise.pdf