Ce dessin ne peut être reproduit ni communiqué à des tiers sans notre accord, et reste notre propriété. Tout contrevenant s'expose à des poursuites.

Diese Zeichnung darf ohne unsere Genehmigung weder vervielfältigt, noch dritten Personen zugänglich gemacht werden und bleibt unser Eigentum. Zuwiderhandlung ist strafbar.

Toute erreur est à signaler de suite au B.E.
Zeichnungsunstimmigkeiten sind sofort der EW zu melden.

Le détenteur de cette copie ne sera pas informé en cas de modification
Diese Kopie wird bei Änderungen nicht berücksichtigt
The bearer of this copy will not be notified in case of changes

PLAN CLIENT
KUNDENZEICHNUNG
CUSTOMER DRAWING

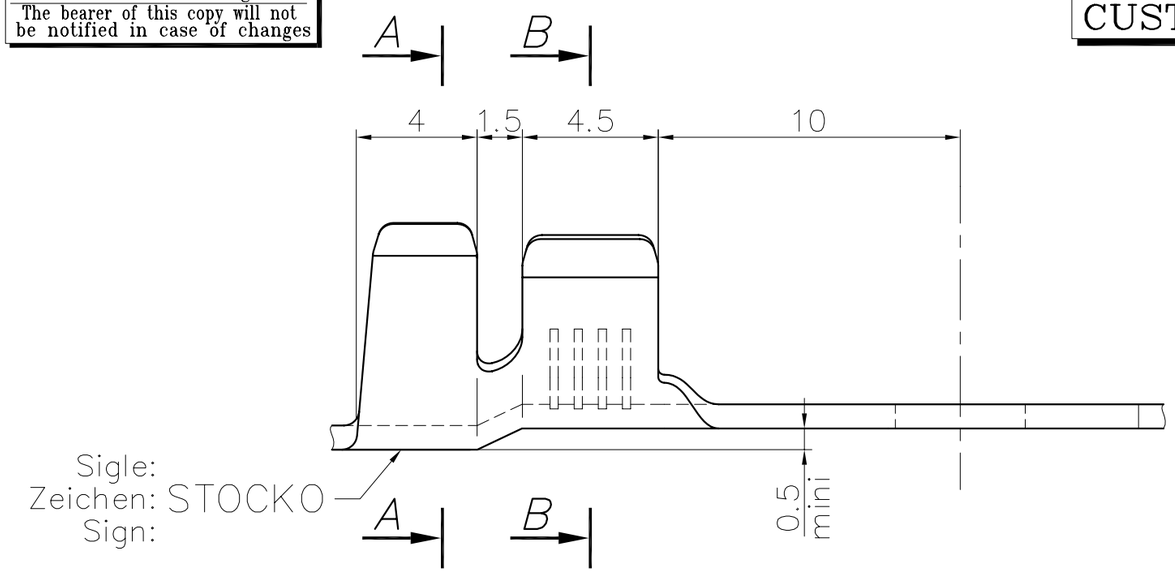

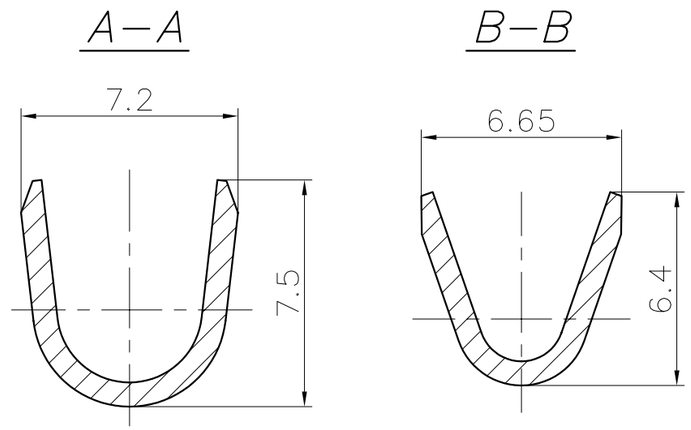

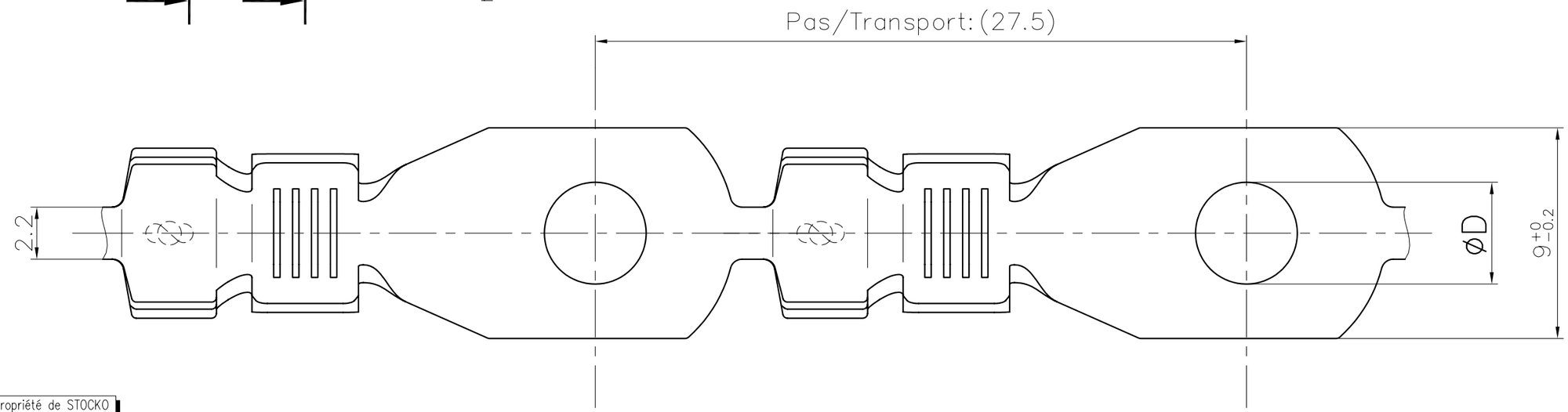

SFA

Destinataires Verteilung	
Service Abteilung	Nbre Anz.

Zeichnung
Dessin

Ce document est la propriété de STOCKO CONTACT et ne peut être reproduit ou communiqué sans son accord écrit.
Für diese Unterlagen behalten wir uns alle Rechte vor.
All rights reserved in respect of this document.

S = 0,8

Matière et revêtement
Material und Veredlung
Material and finish

Laiton/Messing/Brass

Désignation article Artikelbezeichnung Part name	øD	Naturel Blank Unplated	Etamé Verzinnt Tin plated
RSB 7788.001 A 4–6	$4.3^{+0.18}_{0}$	X	X
RSB 7788.001 A 5–6	$5.3^{+0.18}_{0}$	X	X
RSB 7788.001 A 6–6	$6.4^{+0.22}_{0}$	X	X

Nr. N°	Änderung Modification	Datum Date	Name Nom	Gep. Vérif.
2	MISE A JOUR	15.06 2012	P.F.	
1	CREATION DU PLAN CAO	26.08 2002	S.J.	A.D.

Untol. Maße Cotes non tolérancées	zul. Abw. Tol. autoris. ±
> 0 bis/à 6	0.15
> 6 bis/à 30	0.3
> 30 bis/à 100	0.45

19 02	Datum Date	Name Nom
Bearb. Exécut.	26.08	JAOUEN
Gep. Vérif.	---	-----
Gen. Approu.	23.09	ACKERMANN

Norm : Norme : -----
Maßstab: Echelle : 5:1
Ersatz für : Remplace :
Projet: 110085.0100
Ersetzt durch : Rempl. par :

Artikelbezeichnung / Désignation article
RSB 7788.001 A Div–6

STOCKO®

Referenz–Nr. N° référence

Artikel–Nr. / N° article
1 2 3 4 — 5 6 7 — 8 9 10 — 11 12 13 — 14 15 16 17