Diese Zeichnung darf ohne unsere Genehmigung weder vervielfältigt, noch dritten Personen zugänglich gemacht werden und bleibt unser Eigentum. Zuwiderhandlung ist strafbar.
All rights strictly reserved. Reproduction or issue to third parties in any form whatever is not permitted without written authority from the proprietor. Violation is punishable.

Technische Änderungen vorbehalten!
Technical modifications will be reserved.

Gescannte oder digital verteilte Zeichnungen benötigen zur Freigabe keine Unterschrift!
Scanned or digitally distributed drawings do not need a signature for the release!

Verteiler distributor / Empfänger receiver
SDH
SDW
SFA

Fehlende Maße und Hinweise siehe separate Kundenzeichnung
Missing dimensions and details see separate customer drawing

Blatt: page: A

vereinfachte Darstellung einer möglichen Abart
simplified representation of possible variation

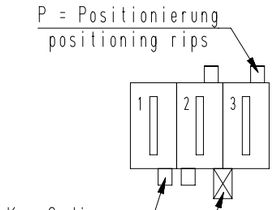

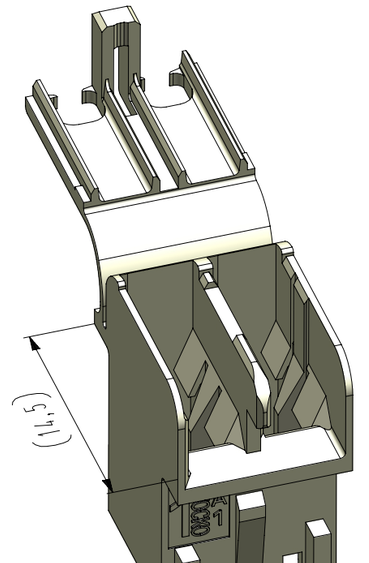

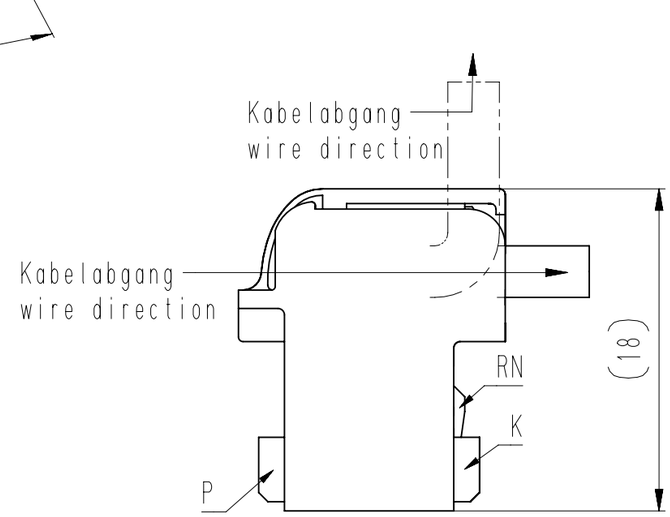

geschlossen / closed

-CCC-			
Material und Farbcode material and colour-code			
Materialinformation siehe Kundenzeichnung material information see customer drawing			
Leergehäuse / housing EH 699-...			
* WN 14.0631 (PA6-V0)		WN 14.0605 (PA6-V2)	
Vorzugsmaterial zu verwenden bei Neueinrichtungen! Preferable material to use for new designs!		**Auslaufmaterial Phase out material**	
Code-Nr. code-no.	Farbe / colour	Code-Nr. code-no.	Farbe / colour
116	schwefelgelb sulfur yellow	116	schwefelgelb sulfur yellow
212	lachsorange salomon orange	314	altrosa antique pink
314	altrosa antique pink	512	lichtblau lightblue
512	lichtblau lightblue	627	lichtgrün light green
611	resedagrün light green	715	schiefergrau slate grey
627	lichtgrün light green	716	anthrazitgrau anthracite grey
715	schiefergrau slate grey	960	natur nature
737	staubgrau dusty grey		
905	schwarz black		
960	natur nature		
Ergänzung am Ende der Artikel-Bez.: appendix at the end of the artikle designation: -A			

Artikelbezeichnung part description	-XX- Codierungsvariante siehe Tabelle keying variant see chart MH 8420-002
EH 699-002-00A-CCC	0A
EH 699-002-00B-CCC	0B
EH 699-002-00E-CCC	0E
EH 699-002-00F-CCC	0F
EH 699-002-00M-CCC	0M
EH 699-002-00N-CCC	0N
EH 699-002-00P-CCC	0P

Beispiel Artikelbezeichnung:
example part description:

EH 699-002-0XX-CCC

- CCC: Material und Farbcode / material and colour code
- XX: Abart / variant
- 0: Polzahl / no. of poles
- 002: Artikel-Nr. / part no.
- EH: Alpha-Teil der Artikelbezeichnung / alpha part of the part description

Index index	Änderung modification	Datum date	Name name
20	Material WN 14.0605 entfernt.	25.05.16	U0013643
19	Darstellung aktualisiert	15.03.16	U0001349
18	3D-Ansichten hinzu. Materialinformationen hinzu	18.06.15	U0001349
17	Farbe 314 bei WN 14.0605 in "altrosa" berichtigt	27.08.14	U0013643
16	Material PA6-V0 hinzu. WN 30.83 bei -CCC- entfernt.	11.02.14	U0013615
15	Maße hinzu	03.01.13	U0013615
14	Maß 18mm geändert, bisher Freimaßtoleranz	01.08.12	U0013643
13	WN 30.83 nachgetragen	25.03.11	U0013643

untolerierte Maße dimensions withot tolerance	Toleranz tolerance
0 bis/to 6	± 0.1
6 bis/to 30	± 0.2
30 bis/to 120	± 0.3

alle Maße / all dimensions in mm

	Datum / date	Name / name
erstellt prepared	09.07.03	U0013643

Identifikator / identificator: EH_699-002_A_KF

Ersatz für Zeichnung / replace for drawing: -

Maßstab / scale: 2:1

Warengruppe / material group: 610

Gehäuse nach RAST 5 für
housing acc. to RAST 5 for
FSH 6,3 x 0,8
RSB 8240.1158 F 6,3-1,5

STOCKO CONTACT
Ein Unternehmen der Wieland Gruppe

zugehöriger Artikel / dedicated article: -

Projekt-Nr. / project-no.: 8787.0800

Entwicklung: Hellenthal

Projekt-Leiter / controller: B.M.

Artikelbezeichnung / article name: EH 699-002

A3

Kundenzeichnung / customer drawing

Beachten Sie die allgemeinen Sicherheits- und Verarbeitungshinweise für Steckverbinder und Kontakte: http://www.stocko.de/catalog-pdf/safety-information.pdf
Respect general safty and processing information for connectors and contacts: http://www.stocko.de/catalog-pdf/safetyinformation.pdf