Diese Zeichnung darf ohne unsere Genehmigung weder vervielfältigt, noch dritten Personen zugänglich gemacht werden und bleibt unser Eigentum. Zuwiderhandlung ist strafbar.
All rights strictly reserved. Reproduction or issue to third parties in any form whatever is not permitted without written authority from the proprietor. Violation is punishable.

Zeichnungsunstimmigkeiten sind sofort der Produktentwicklung zu melden!
Drawing differences are to be announced immediately to product design!

Gescannte oder digital verteilte Zeichnungen benötigen zur Freigabe keine Unterschrift!
Scanned or digitally distributed drawings do not need a signature for the release!

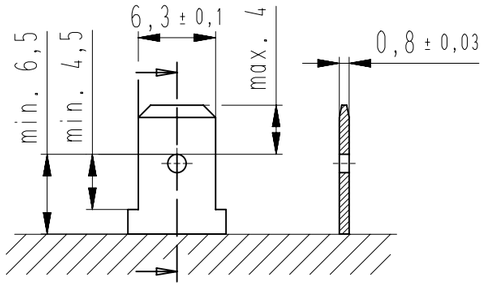


für Steckmesser
for tab

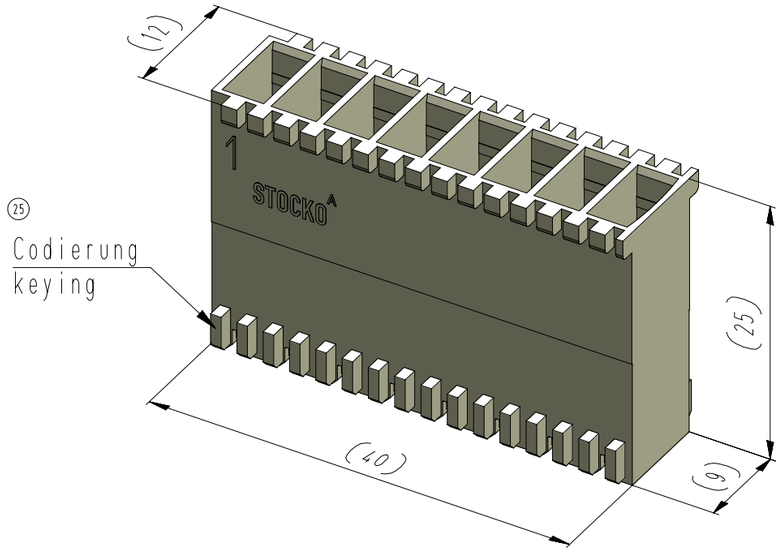


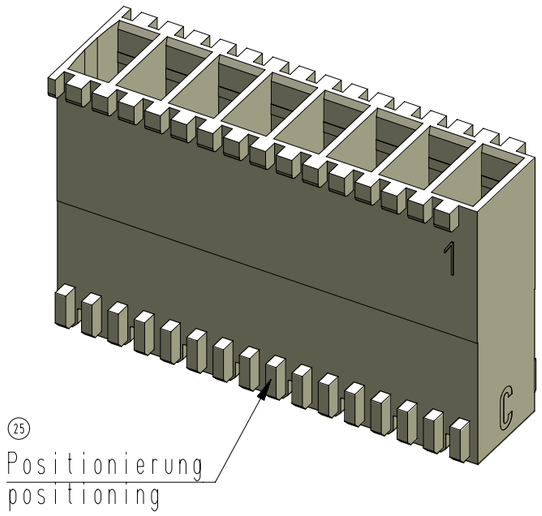


| Artikelbezeichnung part description | -XX- siehe Tabelle/see chart MH 8420-008 (25) Codierungsvariante code variety | steckbar in pluggable in |
|---|---|---|
| | | |
| | | |
| | | |
| | | |
| | | |
| | | |
| | | |
| | | |
| EH 688-008-031-CCC | 31 | |
| EH 688-008-032-CCC | 32 | |
| | | |
| | | |
| EH 688-008-059-CCC | 59 | 0D |
| EH 688-008-060-CCC | 60 | 15 |
| | | |
| | | |
| | | |
| | | |
| | | |
| | | |
| | | |

| -CCC- |
|---|
| Material und Farbcode<br>material and colour code |
| Materialinformation siehe Kundenzeichnung<br>material information see customer drawing |
| Leergehäuse / housing<br>EH 688-... |
| WN 14.0631 (PA6-V0) |

| Code-Nr. code no. | Farbe / colour |
|---|---|
| 116 | schwefelgelb<br>sulfur yellow |
| 212 | lachsorange<br>salomon orange |
| 314 | altrosa<br>antique pink |
| 512 | lichtblau<br>lightblue |
| 611 | resedagrün<br>light green |
| 627 | lichtgrün<br>light green |
| 715 | schiefergrau<br>slate grey |
| 737 | staubgrau<br>dusty grey |
| 905 | schwarz<br>black |
| 960 | natur<br>nature |

Ergänzung am Ende der Artikelbezeichnung:
appendix at the end of the part description:
-A

Beispiel Artikelbezeichnung:
example part description:

EH 688-008-0XX-CCC

- CCC — Material und Farbcode / material and colour code
- XX — Abart / variant
- 008 — Polzahl / no. of poles
- 688 — Artikel-Nr. / part no.
- EH — Alpha-Teil der Artikelbezeichnung / alpha part of the part description

Blatt: / page: A

Fehlende Maße und Hinweise siehe separate Kundenzeichnung
Missing dimensions and notes see separate customer drawing

Für 6,3 Flachsteckhülse entriegelbar: / for 6,3 self-locking receptacle: RSB 8178.XXX ∅ Isolierung / ∅ insulation max. 3,1

| Index index | Änderung modification | Datum date | Name name |
|---|---|---|---|
| 26 | Artikelbezeichnung für Kontakt war RSB 8178.XXXX | 28.09.16 | U0013643 |
| 25 | Spalte "Kodierungsvariante ersetzt durch" und ungültige Artikel entfernt. Angabe Codierung und Positionierung berichtigt. Material WN 14.0604 und WN 14.0605 entfernt. | 24.05.16 | U0013643 |
| 24 | 3D-Ansichten hinzu. Materialinformationen hinzu | 09.06.15 | U0001349 |
| 23 | Material PA6-V0 hinzu. WN 30.83 bei -CCC- entfernt. | 10.02.14 | U0013643 |

| untolerierte Maße dimensions without tolerance | Toleranz tolerance |
|---|---|
| 0 bis/to 6 | ± 0.1 |
| 6 bis/to 30 | ± 0.2 |
| 30 bis/to 120 | ± 0.3 |

alle Maße / all dimensions in mm

| | Datum / date | Name / name |
|---|---|---|
| erstellt prepared | 15.04.02 | Fleckstein |

Identifikator / identificator: EH_688-008_A_KF

Ersatz für Zeichnung / replace for drawing: -

Maßstab / scale: 2:1

Warengruppe / material group: 610

RAST 5
Isolationsgehäuse / isolation housing

STOCKO CONTACT
Ein Unternehmen der Wieland Gruppe

zugehöriger Artikel / dedicated article: RSB 8178.XXX

Projekt-Nr. / project-no.: 0-8787

Entwicklung: Hellenthal

Projekt-Leiter / controller: D.M.

Artikelbezeichnung / article name: EH 688-008

A3

Kundenzeichnung / customer drawing

| Verteiler distributor / Empfänger receiver |
|---|
| SDH |
| SDW |
| SFA |